OSO

2024

Priskatalog

2. halvår 2024

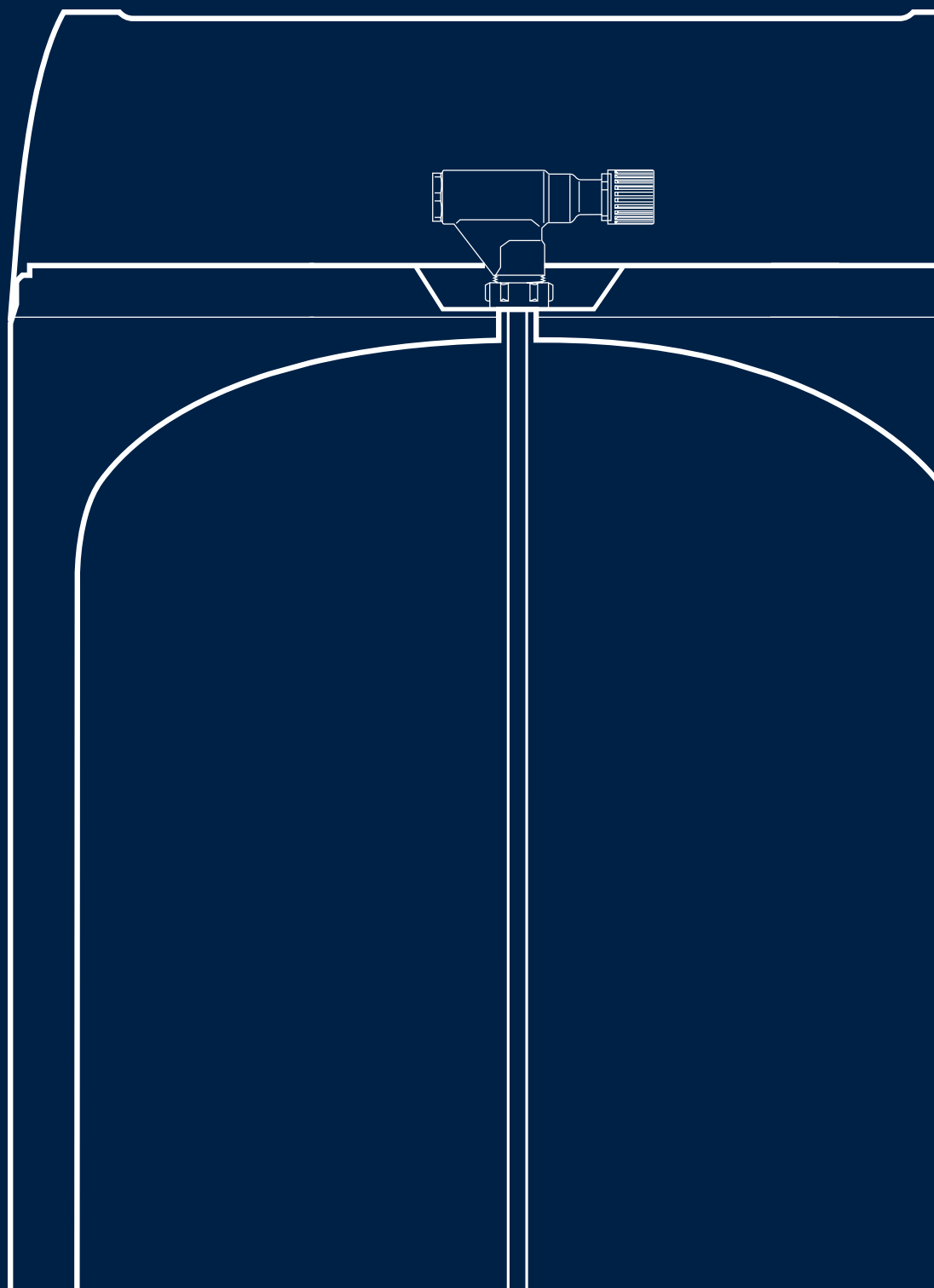

1100227-20 - 07-2024

FORDELER

KVALITET I VERDENSKLASSE

Produsert i Norge siden 1932 av familiebedriften OSO Hotwater.

MEST VARMTVANN

Smarte løsninger gir mer varmtvann enn andre.

UNIK ISOLASJON

Markedets best isolerte beredere sparer over 3 000 kWh i løpet av levetiden ift. andre.

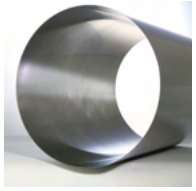

STERKERE

OSO tåler mer med EVERLAST™ stål og ULTRAWELD™ teknologi.

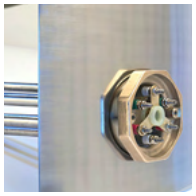

TØFFERE

Maksimal holdbarhet i kalkholdig vann med INCOTEC™ varmeelementer.

10 ÅRS GARANTI

10 års garanti* på trykktanken gir trygghet og uslåelig livsløpsøkonomi.

MILJØVENNLIG

Store ressursbesparelser og minimal miljø-belastning med 25 års levetid.

SERTIFISERT

ISO 9001 / 14001 / 45001 sertifisert.

*Betingelser gjelder - se garantibestemmelser. Det tas forbehold om trykkfeil og endringer i katalogen.

INNHOLD

BOLIG - DIREKTE EL.

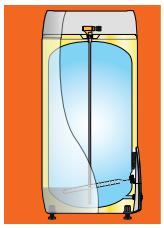

SAGA 2.0

SAGA 2.0 STANDARD - S_2 4
SAGA 2.0 EXPANSION - S_2E 4
SAGA 2.0 XPRESS - S_2X 4
SAGA 2.0 SUPERCHARGED - S_2S 5
SAGA 2.0 SUPERCHARGED EXPANSION - S_2SE 5
SAGA 2.0 INDUSTRIAL - S_2I 5

4

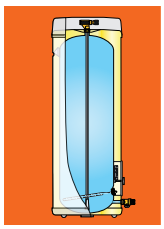

CHARGE/FLEXI VERSA/WALLY

CHARGE - R3 6
FLEXI - F 6
FLEXI XPRESS - FX 6
VERSA - V 7
WALLY - W 7
NANO - N 7

6

BOLIG - INDIREKTE

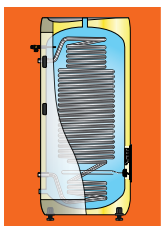

DELTA OPTIMA

SAGA 2.0 COIL - S_2C 8
DELTA GEOCOIL - DGC 8
DELTA TWINCOIL - DTC 8
OPTIMA COIL - OC 9
OPTIMA GEOCOIL - OGC 9
OPTIMA TWINCOIL - OTC 9

8

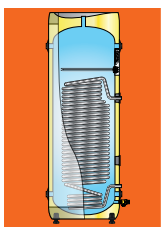

ACCU

ACCU - A 10
ACCU STANDARD - AS 10
ACCU GEOCOIL - AGC 10

10

INDUSTRIBEREDERE

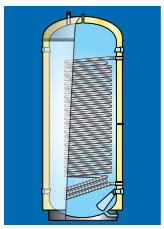

MAXI

MAXI - M 11
MAXI STANDARD - MS 11
MAXI XPRESS - MX 11
MAXI COIL - MC 12
MAXI GEOCOIL - MGC 12
MAXI ACCU GEOCOIL - MAGC 12

11

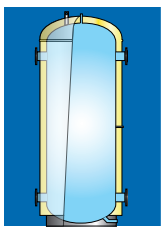

MAXI ACCU

MAXI ACCU MA HEAT - MA 13
MAXI ACCU MA COOL - MA 13

13

UTSTYR/RESERVEDELER

MONTASJE-SETT/UTSTYR

MONTASJESETT OG TILLEGGSUTSTYR - INDUSTRI 14
VARMEVEKSLERE OG TERMOMETER - INDUSTRI 16
ENDRING/TILLEGG AV KOMPONENTER - INDUSTRI 17

14

RESERVEDELER INFO

RESERVEDELER FRA 1968 TIL DAGENS MODELLER 18
MONTASJESETT OG TILLEGGSUTSTYR - BOLIG 25
VIKTIGE FAKTA OM KORROSJON 28
GARANTIBESTEMMELSER 29

18

SE PRODUKTENE ⊕

SAGA 2.0 STANDARD - S_2

Markedets mest solgte boligbereder - dekker de aller fleste behov

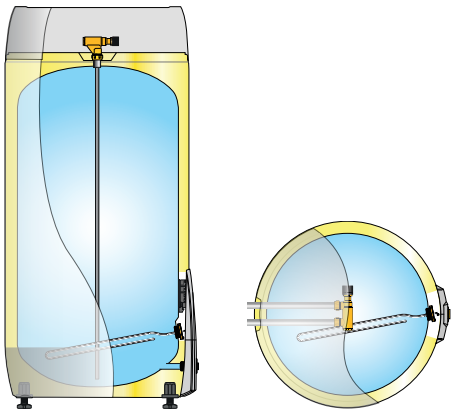

FORDELER

SAGA DESIGN:	Alle anslutninger skjult
NANOPUR:	Markedsledende isolering
ULTRAWELD:	Høyest korrosjonsmotstand
INCOTEC:	Best mot kalkholdig vann
CHARGE READY:	Forberedt for OSO Charge smartstyring
IP-KLASSE:	IP21

KOMPONENTER

Termostat:	Justerbar 60-90°C
Blandeventil:	Justerbar 40-85°C
Sikkerhetsventil:	9 bar / G 3/4"F overløp
Nettkabel:	3 m. med schuko plugg
Varmeelement:	G 1.1/4"M / kalkbestandig
Stillben:	Justerbare 0 – 40 mm.

NRF nr.	Produktnavn	Erstatter NRF nr.	DiaxHøyde mm.	Kapasitet personer	Vekt kg.	Frakt vol. m³	Volum L/40 °C	AEC kWh/år	Varme-tap W	Termostat innst. °C	Energi eff. %	Rating ErP	Pris ex. mva.	Pris inkl. mva.
1364832	S_2 120 - 2kW/1x230V	8000551	Ø595x920	2.5	25	0.34	185	2 737	38	75	37	C	8 460	10 575
1367856	S_2 150 - 2kW/1x230V	8000552	Ø595x1110	3.0	28	0.41	267	2 766	48	75	37	C	10 389	12 986
1364833	S_2 200 - 2kW/1x230V	8000554	Ø595x1310	3.5	34	0.48	342	4 412	55	75	38	C	8 279	10 349
1364834	S_2 250 - 2kW/1x230V	8000555	Ø595x1645	4.5	47	0.60	460	4 390	65	75	38	C	10 441	13 051
1364835	S_2 300 - 2.8kW/1x230V	8000556	Ø595x1780	5.5	48	0.64	490	4 532	76	75	37	D	11 570	14 463

SAGA 2.0 EXPANSION - S_2E

Fullintegrert ekspansjonskar

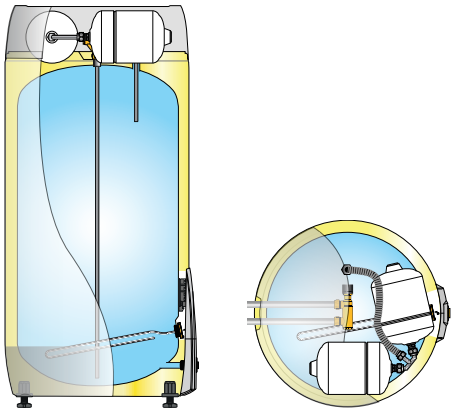

FORDELER

SAGA DESIGN:	Alle anslutninger skjult
NANOPUR:	Markedsledende isolering
ULTRAWELD:	Høyest korrosjonsmotstand
INCOTEC:	Best mot kalkholdig vann
EXPANSION:	Ekspansjon ferdig integrert
IP-KLASSE:	IP21

KOMPONENTER

Ekspansjonskar:	2 x 8 l. / fortrykk 4.0 bar
Termostat:	Justerbar 50-75°C
Blandeventil:	Justerbar 40-70°C
Sikkerhetsventil:	9 bar / G 3/4"F overløp
Nettkabel:	3 m. med schuko plugg
Varmeelement:	G 1.1/4"M / kalkbestandig
Stillben:	Justerbare 0 – 40 mm.

NRF nr.	Produktnavn	Erstatter NRF nr.	DiaxHøyde mm.	Kapasitet personer	Vekt kg.	Frakt vol. m³	Volum L/40 °C	AEC kWh/år	Varme-tap W	Termostat innst. °C	Energi eff. %	Rating ErP	Pris ex. mva.	Pris inkl. mva.
1364839	S_2E 120 - 2 kW / 1X230V	8000751	Ø595x920	2.5	29	0.34	185	2 737	38	70	37	C	11 421	14 276
1364840	S_2E 200 - 2 kW / 1X230V	8000754	Ø595x1310	3.5	38	0.48	342	4 412	55	70	38	C	12 592	15 740
1364841	S_2E 300 - 2.8 kW / 1X230V	Ny	Ø595x1780	5.5	51	0.54	489	4 532	76	70	37	D	15 880	19 850

SAGA 2.0 XPRESS - S_2X

Varmtvann 3 × raskere

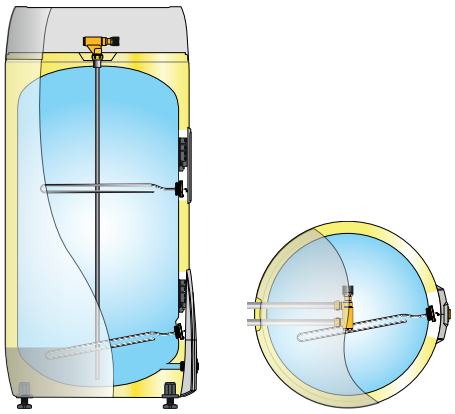

FORDELER

SAGA DESIGN:	Alle anslutninger skjult
NANOPUR:	Markedsledende isolering
ULTRAWELD:	Høyest korrosjonsmotstand
INCOTEC:	Best mot kalkholdig vann
XPRESS:	3 x raskere med lik tilført effekt
CHARGE READY:	Forberedt for OSO Charge smartstyring
IP-KLASSE:	IP21

KOMPONENTER

Termostat:	Justerbar 60-90°C
Blandeventil:	Justerbar 40-85°C
Sikkerhetsventil:	9 bar / G 3/4"F overløp
Nettkabel:	3 m. med schuko plugg
Varmeelement:	G 1.1/4"M / kalkbestandig
Stillben:	Justerbare 0 – 40 mm.

NRF nr.	Produktnavn	Erstatter NRF nr.	DiaxHøyde mm.	Kapasitet personer	Vekt kg.	Frakt vol. m³	Volum L/40 °C	AEC kWh/år	Varme-tap W	Termostat innst. °C	Energi eff. %	Rating ErP	Pris ex. mva.	Pris inkl. mva.
1364847	S_2X 150 - 2+(2) kW / 1x230V	8000652	Ø595x1110	3.5	35	0.41	261	4 525	54	75	37	D	13 031	16 289
1364848	S_2X 200 - 2.8+(2.8) kW / 1x230V	8000654	Ø595x1310	4.5	39	0.48	346	4 501	62	75	37	D	14 195	17 744
1364849	S_2X 300 - 2.8+(2.8) kW / 1x230V	8000656	Ø595x1780	6.5	52	0.64	454	4 478	72	75	37	D	16 497	20 621
1364850	S_2X 300 - 4.5+(4.5) kW / 1x230V	8000657	Ø595x1780	6.5	52	0.64	467	4 478	82	75	37	D	17 887	22 359

Forandringer forbeholdes

SAGA 2.0 SUPERCHARGED - S_2S

Fullintegrert Charge smartstyring

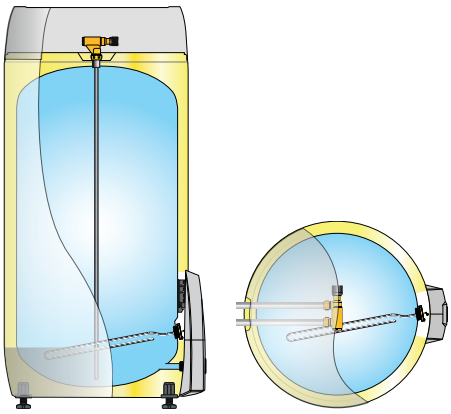

FORDELER

SAGA DESIGN:	Alle anslutninger skjult
NANOPUR:	Markedsledende isolering
ULTRAWELD:	Høyest korrosjonsmotstand
INCOTEC:	Best mot kalkholdig vann
CHARGED:	OSO Charge R3 smartstyring fabrikkmontert
IP-KLASSE:	IP21

KOMPONENTER

Smartstyring:	OSO Charge R3
Termostat:	Justerbar 60-90°C
Blandeventil:	Justerbar 40-85°C
Sikkerhetsventil:	9 bar / G 3/4"F overløp
Nettkabel:	3m. med schuko plugg
Varmeelement:	G 1.1/4"M / kalkbestandig
Stillben:	Justerbare 0 – 40 mm.

NRF nr.	Produktnavn	Erstatter NRF nr.	DiaxHøyde mm.	Kapasitet personer	Vekt kg.	Frakt vol. m³	Volum L/40 °C	AEC kWh/år	Varme-tap W	Termostat innst. °C	Energi eff. %	Rating ErP	Pris ex. mva.	Pris inkl. mva.
1364837	S_2S 200 - 2kW/1x230V	8000001	Ø595x1310	3.5	36	0.48	342	4 172	55	Smart		C	9 600	12 000
1364838	S_2S 300 - 2.8kW/1x230V	8000002	Ø595x1780	5.5	45	0.64	490	4 158	68	Smart		C	12 609	15 761

SAGA 2.0 SUPERCHARGED EXPANSION - S_2SE

Fullintegrert Charge smartstyring + ekspansjonskar

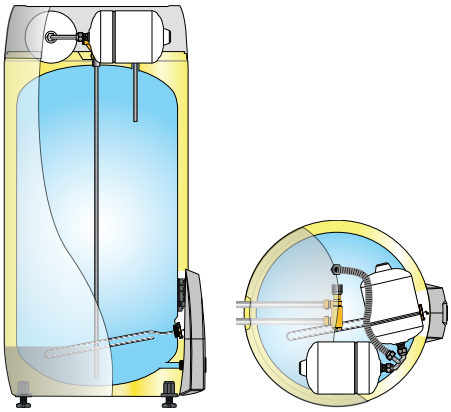

FORDELER

SAGA DESIGN:	Alle anslutninger skjult
NANOPUR:	Markedsledende isolering
ULTRAWELD:	Høyest korrosjonsmotstand
INCOTEC:	Best mot kalkholdig vann
CHARGED:	OSO Charge R3 smartstyring fabrikkmontert
EXPANSION:	Ekspansjon ferdig integrert
IP-KLASSE:	IP21

KOMPONENTER

Smartstyring:	OSO Charge R3
Ekspansjonskar:	2 x 8 l. / fortrykk 4.0 bar
Termostat:	Justerbar 50-75°C
Blandeventil:	Justerbar 40-85°C
Sikkerhetsventil:	9 bar / G 3/4"F overløp
Nettkabel:	3m. med schuko plugg
Varmeelement:	G 1.1/4"M / kalkbestandig
Stillben:	Justerbare 0 – 40 mm.

NRF nr.	Produktnavn	Erstatter NRF nr.	DiaxHøyde mm.	Kapasitet personer	Vekt kg.	Frakt vol. m³	Volum L/40 °C	AEC kWh/år	Varme-tap W	Termostat innst. °C	Energi eff. %	Rating ErP	Pris ex. mva.	Pris inkl. mva.
1364842	S_2SE 200 - 2kW/1x230V	Ny	Ø595x1310	3.5	39	0.48	342	4 172	55	Smart		C	12 200	15 250
1364843	S_2SE 300 - 2.8kW/1x230V	Ny	Ø595x1780	5.5	50	0.64	490	4 158	68	Smart		C	15 400	19 250

SAGA 2.0 INDUSTRIAL - S_2I

Tåler 3 x tøffere miljøer.

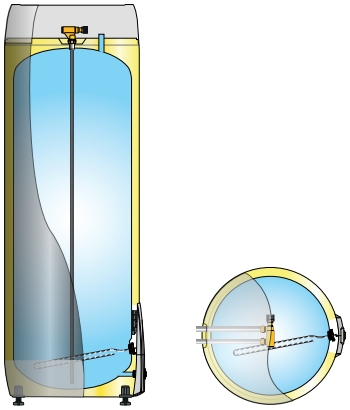

FORDELER

SAGA DESIGN:	Alle anslutninger skjult
NANOPUR:	Markedsledende isolering
ULTRAWELD:	Høyest korrosjonsmotstand
INCOTEC:	Best mot kalkholdig vann
INDUSTRIAL:	RC5 korrosjonsbestandig mantel
MAX TEMP:	Hettvanns- / sirk. anslutning
IP-KLASSE:	IP44

KOMPONENTER

Termostat:	Justerbar 60-90°C
Blandeventil:	Justerbar 40-85°C
Sikkerhetsventil:	9 bar / G 3/4"F overløp
Nettkabel:	3 m. med schuko plugg
Varmeelement:	G 1.1/4"M / kalkbestandig
Stillben:	Justerbare 0 – 40 mm.

NRF nr.	Produktnavn	Erstatter NRF nr.	DiaxHøyde mm.	Kapasitet personer	Vekt kg.	Frakt vol. m³	Volum L/40 °C	AEC kWh/år	Varme-tap W	Termostat innst. °C	Energi eff. %	Rating ErP	Pris ex. mva.	Pris inkl. mva.
1364851	S_2I 300 - 3 kW - 3x400V / 3 kW - 1x230V	8000856	Ø595x1780	5.5	48	0.64	489	4 532	76	75	37	D	16 308	20 385

CHARGE / FLEXI

CHARGE - R2.2

For ettermontering av Smartstyring i SAGA 1.0 S og SX produsert 1/10/2017 - 01/08/2024

FORDELER

SMART:	Automatisk prisoptimalisering mot NordPool
LETTMONTERT:	Passer for Saga S og SX 200-300
SIKKERHET:	Legionella- og frostsikring mm.
APPSTYRT:	Full kontroll med OSO Charge app
DVALEMODUS:	Senker strømforbruk ved reise ferie o.l.
IP-KLASSE:	IP44

KOMPONENTER

Styringsenhet:	OSO Charge R2.2 hvit
Temp. sensor:	Dykkrør med kabel - for 200 og 300 l.
Strømtilførsel:	Max. 3 kW. Kabler og strekk-avlaster medfølger.
Komm. grensesnitt:	WiFi 2.4 og 5 GHz IEEE 802.1 b/g/n
Godkjenninger:	IEC 60730 - EN 60335

NRF nr.	Produktnavn	DiaxHøyde mm.	Kapasitet personer	Vekt kg.	Frakt vol. m³	Volum L/40 °C	AEC kWh/år	Varme-tap W	Termostat innst. °C	Energi eff. %	Rating ErP	Profil ErP	Pris ex. mva.	Pris inkl. mva.
8004022	Charge R2.2 - 16A/1x230V WiFi hvit	165x315x60	-	2.15	0.01	-	-	-	-	-	-	-	4 874	6 093
8004019	Charge temp. sensor/200L - G1/2"M	L=832	-	0.6	0.06	-	-	-	-	-	-	-	946	1 183
8004021	Charge temp. sensor/300L - G1/2"M	L=1282	-	0.71	0.09	-	-	-	-	-	-	-	1 310	1 638

FLEXI - F

Plasseffektiv for benk/skap

FORDELER

ISOFLEX:	Fleksibel og kostnadseffektiv
ULTRAWELD:	Høyest korrosjonsmotstand
INCOTEC:	Best mot kalkholdig vann
IP-KLASSE:	IP21

KOMPONENTER

Blandeventil:	Justerbar 40-75°C F80 & 100: skråmontert ventil F120: frontmontert ventil (som FX se illustrasjon)
Termostat:	Justerbar 50-75°C
Sikkerhetsventil:	9 bar / G 3/4"F overløp + G 3/8"F avtapping
Varmeelement:	G 1.1/4"M / kalkbestandig
Nettkabel:	2 5 m. med schuko plugg

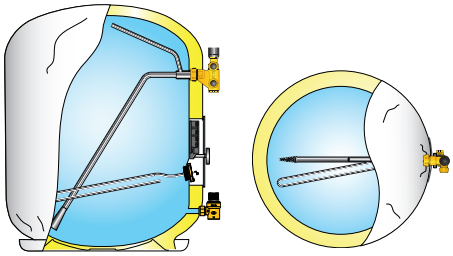

NRF nr.	Produktnavn	DiaxHøyde mm.	Kapasitet personer	Vekt kg.	Frakt vol. m³	Volum L/40 °C	AEC kWh/år	Varme-tap W	Termostat innst. °C	Energi eff. %	Rating ErP	Profil ErP	Pris ex. mva.	Pris inkl. mva.
8000153	F 80 - 2kW/1x230V	Ø560x570	1.5	14	0.28	130	1 487	44	75	34.5	D	M	9 529	11 911
8000154	F 100 - 2kW/1x230V	Ø560x665	2.0	17	0.28	158	1 549	53	75	33.2	D	M	8 145	10 181
8000155	F 120 - 2kW/1x230V	Ø560x690	2.0	17	0.28	199	2 901	54	75	35.3	D	L	8 867	11 084

FLEXI XPRESS - FX

Maks varmtvann på minimal plass

FORDELER

ISOFLEX:	Fleksibel og kostnadseffektiv
VACUUM:	10 x bedre enn mineralull
ULTRAWELD:	Høyest korrosjonsmotstand
INCOTEC:	Best mot kalkholdig vann
XPRESS:	3 x raskere med samme tilførte effekt
IP-KLASSE:	IP21

KOMPONENTER

Termostat:	Justerbar 60-90 °C
Blandeventil:	Justerbar 40-85 °C
Sikkerhetsventil:	9 bar / G 3/4"F overløp + G 3/8"F avtapping
Nettkabel:	2 5 m. med schuko plugg
Varmeelement:	G 1.1/4"M / kalkbestandig

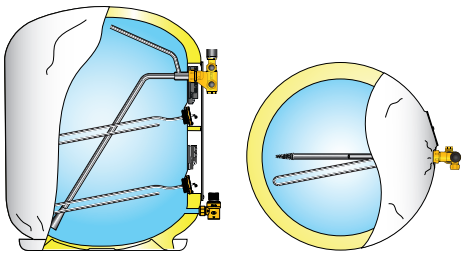

NRF nr.	Produktnavn	DiaxHøyde mm.	Kapasitet personer	Vekt kg.	Frakt vol. m³	Volum L/40 °C	AEC kWh/år	Varme-tap W	Termostat innst. °C	Energi eff. %	Rating ErP	Profil ErP	Pris ex. mva.	Pris inkl. mva.
8000157	FX 120 - 2+(2)kW/1x230V	Ø560x690	2.5	19	0.28	195	2 650	53	75	38	C	L	11 877	14 846

Forandringer forbeholdes

VERSA / WALLY / NANO

VERSA - V

Fleksibel for gulv, vegg eller skap

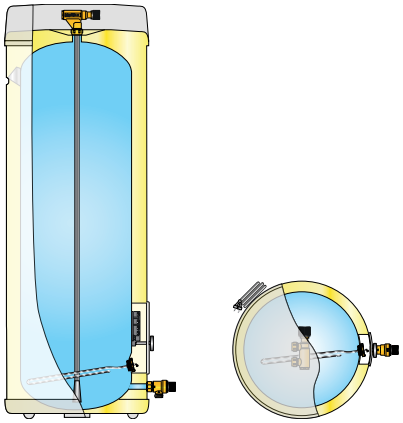

FORDELER

NANOPUR:	Markedsledende isolering
ULTRAWELD:	Høyest korrosjonsmotstand
INCOTEC:	Best mot kalkholdig vann
IP-KLASSE:	IP21

KOMPONENTER

Termostat:	Justerbar 50-75 °C
Blandeventil:	Justerbar 40-70 °C
Sikkerhetsventil:	9 bar / G 1/2"M overløp
Nettkabel:	2 5 m. med schuko plugg
Varmeelement:	G 1"M / kalkbestandig
Veggbrakett:	Korrosjonsbestandig

NRF nr.	Produktnavn	DiaxHøyde mm.	Kapasitet personer	Vekt kg.	Frakt vol. m³	Volum L/40 °C	AEC kWh/år	Varme-tap W	Termostat innst. °C	Energi eff. %	Rating ErP	Profil ErP	Pris ex. mva.	Pris inkl. mva.
8000361	V 30 - 2kW/1x230V	Ø434x540	1.0	11	0.11	48	568	25	60	32.5	C	S	8 581	10 726
8000362	V 50 - 2kW/1x230V	Ø434x703	1.5	15	0.16	57	1 351	35	60	38.0	C	M	9 497	11 871
8000364	V 100 - 2kW/1x230V	Ø434x1243	2.0	25	0.26	110	2 744	52	60	37.0	C	L	12 047	15 059
8000366	V 150 - 2kW/1x230V	Ø434x1718	2.5	39	0.36	186	2 758	70	60	37.0	C	L	14 374	17 968

WALLY - W

Vegghengt med alle tilkoblinger under

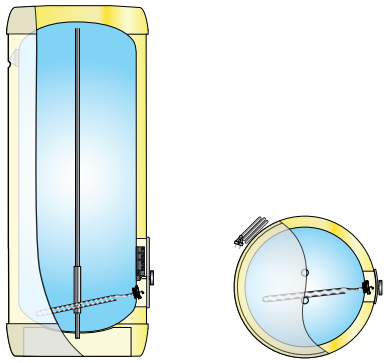

FORDELER

NANOPUR:	Markedsledende isolering
ULTRAWELD:	Høyest korrosjonsmotstand
INCOTEC:	Best mot kalkholdig vann
IP-KLASSE:	IP21

KOMPONENTER

Termostat:	Justerbar 50-75 °C
Blandefunksj.:	10 °C lavere enn termostat
Sikkerhetsventil:	9 bar / G 1/2"M overløp
Nettkabel:	2 5 m. med schuko plugg
Varmeelement:	G 1"M / kalkbestandig
Veggbrakett:	Korrosjonsbestandig

NRF nr.	Produktnavn	DiaxHøyde mm.	Kapasitet personer	Vekt kg.	Frakt vol. m³	Volum L/40 °C	AEC kWh/år	Varme-tap W	Termostat innst. °C	Energi eff. %	Rating ErP	Profil ErP	Pris ex. mva.	Pris inkl. mva.
8000461	W 30 - 2kW/1x230V	Ø434x542	1.0	11	0.11	52	539	22	70	34	C	S	9 405	11 756
8000462	W 50 - 2kW/1x230V	Ø434x705	1.5	16	0.16	84	1 384	29	70	37	C	M	10 405	13 006
8000463	W 80 - 2kW/1x230V	Ø434x1025	2.0	21	0.21	113	1 411	36	60	37	C	M	11 611	14 514
8000464	W 100 - 2kW/1x230V	Ø434x1245	2.0	26	0.26	141	2 653	45	60	39	C	L	13 236	16 545

NANO - N

Får plass overalt

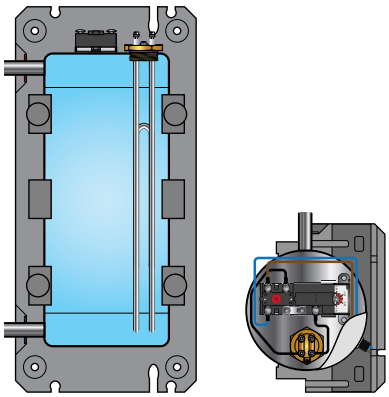

FORDELER

EPP:	Effektiv isolering
ULTRAWELD:	Høyest korrosjonsmotstand
INCOTEC:	Best mot kalkholdig vann
IP-KLASSE:	IP44

KOMPONENTER

Termostat:	Justerbar 40-70 °C
Sikkerhetsventil:	9 bar / G 1/2"M overløp
Nettkabel:	2 5 m. med schuko plugg
Varmeelement:	G 1"M / kalkbestandig
Veggbrakett:	Korrosjonsbestandig

NRF nr.	Produktnavn	DiaxHøyde mm.	Kapasitet personer	Vekt kg.	Frakt vol. m³	Volum L/40 °C	AEC kWh/år	Varme-tap W	Termostat innst. °C	Energi eff. %	Rating ErP	Profil ErP	Pris ex. mva.	Pris inkl. mva.
8000051	N 5 - 3kW/1x230V	200x234x500	0.5	8	0.03	7	525	13	60	35	A	XXS	7 951	9 939

SAGA 2.0 / DELTA

SAGA 2.0 COIL - S_2C

Oppvarming med fjernvarme eller biokjel

FORDELER

SAGA DESIGN:	Alle anslutninger skjult
NANOPUR:	Markedsledende isolering
ULTRAWELD:	Høyest korrosjonsmotstand
INCOTEC:	Best mot kalkholdig vann
ECO-HOTWATER:	Varmtvann fra alternativ energi
IP-KLASSE:	IP21

KOMPONENTER

Termostat:	Justerbar 50-75°C
Blandeventil:	Justerbar 40-85°C
Sikkerhetsventil:	9 bar/90 °C / G 1/2"F overløp
Avtappingsventil:	10 mm. slangekobling
Nettkabel:	3 m. med schuko plugg
Varmeelement:	G 1.1/4"M / kalkbestandig
Stillben:	Justerbare 0 – 40 mm.

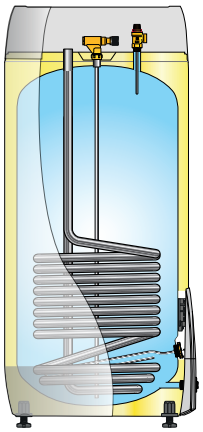

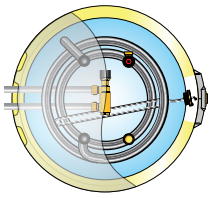

NRF nr.	Produktnavn	Erstatter NRF nr.	DiaxHøyde mm.	Kapasitet personer	Vekt kg.	Frakt vol. m³	Volum L/40 °C	AEC kWh/år	Varme-tap W	Termostat innst. °C	Energi eff. %	Rating ErP	Pris ex. mva.	Pris inkl. mva.
1364844	S_2C 150 - 2.8 kW / 1x230V + HX 0.8m²	8000962	Ø595x1110	3.5	36	0.41	260	-	47	75	-	B	16 027	20 034
1364845	S_2C 210 - 2.8 kW / 1x230V + HX 1.0m²	8000963	Ø595x1375	4.5	51	0.50	340	-	57	75	-	B	17 320	21 650
1364846	S_2C 300 - 2.8 kW / 1x230V + HX 1.1m²	8000964	Ø595x1780	5.5	57	0.64	490	-	68	75	-	C	19 213	24 016

DELTA GEOCOIL - DGC

Varmepumpe inntil 18kW

FORDELER

DELTA DESIGN:	Stilren og funksjonell
NANOPUR:	Markedsledende isolering
VACUUMPANEL:	10 x bedre enn mineralull
ULTRAWELD:	Høyest korrosjonsmotstand
INCOTEC:	Best mot kalkholdig vann
ECO-HOTWATER:	Varmtvann fra alternativ energi
IP-KLASSE:	IP21

KOMPONENTER

Termostat:	Justerbar 50-75 °C
Sikkerhetsventil:	9 bar/90 °C / G 1/2"M overløp
Varmeelement:	G 1.1/4"M / kalkbestandig
Sensorlommer:	2 stk. for 6/8 mm. føler
Stillben:	Justerbare 0 – 40 mm.

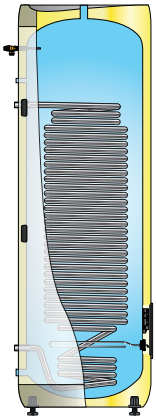

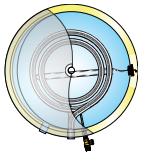

NRF nr.	Produktnavn	DiaxHøyde mm.	Kapasitet personer	Vekt kg.	Frakt vol. m³	Volum L/40 °C	AEC kWh/år	Varme-tap W	Termostat innst. °C	Energi eff. %	Rating ErP	Profil ErP	Pris ex. mva.	Pris inkl. mva.
8000325	DGC 200 - 2.8kW/1x230V + coil 2.6m²	Ø595x1270	3.5	59	0.46	-	-	58	70	-	B	-	22 099	27 624
8000326	DGC 250 - 2.8kW/1x230V + coil 2.6m²	Ø595x1540	4.5	73	0.57	-	-	62	70	-	B	-	26 537	33 171
8000328	DGC 300 - 2.8kW/1x230V + coil 3.1m²	Ø595x1750	5.5	85	0.64	-	-	69	70	-	B	-	30 959	38 699

DELTA TWINCOIL - DTC

Maksimal energifleksibilitet

FORDELER

DELTA DESIGN:	Stilren og funksjonell
NANOPUR:	Markedsledende isolering
VACUUMPANEL:	10 x bedre enn mineralull
ULTRAWELD:	Høyest korrosjonsmotstand
INCOTEC:	Best mot kalkholdig vann
ECO-HOTWATER:	Varmtvann fra alternativ energi
IP-KLASSE:	IP21

KOMPONENTER

Termostat:	Justerbar 50-75 °C
Sikkerhetsventil:	9 bar/90 °C / G 1/2"M overløp
Varmeelement:	G 1.1/4"M / kalkbestandig
Sensorlommer:	2 stk. for 6/8 mm. føler
Stillben:	Justerbare 0 – 40 mm.

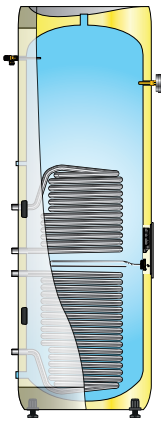

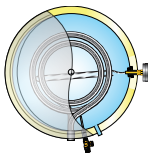

NRF nr.	Produktnavn	DiaxHøyde mm.	Kapasitet personer	Vekt kg.	Frakt vol. m³	Volum L/40 °C	AEC kWh/år	Varme-tap W	Termostat innst. °C	Energi eff. %	Rating ErP	Profil ErP	Pris ex. mva.	Pris inkl. mva.
8000336	DTC 300 - 2.8kW/1x230V + HX 1.4m² + 0.8m²	Ø595x1750	6.0	64	0.64	280	-	68	70	-	B	-	27 277	34 096

Forandringer forbeholdes

OPTIMA COIL - OC

For varmepumpe uten varmtvannsprioritering

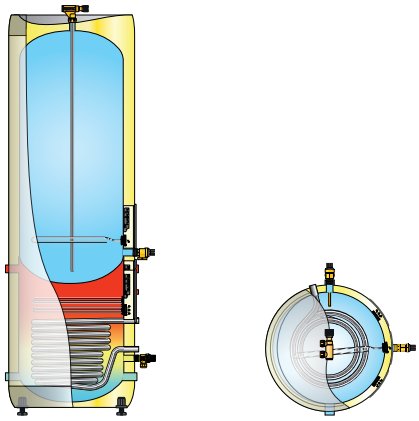

FORDELER

NANOPUR:	Markedsledende isolering
ULTRAWELD:	Høyest korrosjonsmotstand
INCOTEC:	Best mot kalkholdig vann
DUO STAINLESS:	Yttermagasin i rustfritt stål
HEATING+DHW:	Gir både varme og varmtvann
ECO-HOTWATER:	Varmtvann fra alternativ energi
IP-KLASSE:	IP21

KOMPONENTER

Termostat VV:	Justerbar 60-90°C
Termostat buffer:	Justerbar 50-75°C
Sikkerhetsventil VV:	9 bar G 3/4"M x G 3/4"F overløp
Sikk. ventil buffer:	3 bar Ø15 x 1/2"
Varmeelementer:	G 1.1/4"M / kalkbestandig
Sensorlomme:	1 stk.
Stillben:	Justerbare 0 – 40 mm.

NRF nr.	Produktnavn	DiaxHøyde mm.	Kapasitet personer	Vekt kg.	Frakt vol. m³	Volum L	AEC kWh/år	Varme-tap W	Termostat innst. °C	Energi eff. %	Rating ErP	Profil ErP	Pris ex. mva.	Pris inkl. mva.
8000012	OC 300 – 3+15 kW-1/3×230V HT+HX 0 7m²	Ø595x1830	5.5	62	0.6	203/92	-	50	75	-	B	-	26 000	32 500

OPTIMA GEOCOIL - OGC

For varmepumpe med varmtvannsprioritering

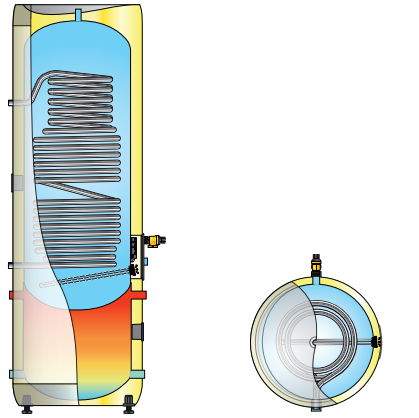

FORDELER

NANOPUR:	Markedsledende isolering
ULTRAWELD:	Høyest korrosjonsmotstand
INCOTEC:	Best mot kalkholdig vann
DUO STAINLESS:	Yttermagasin i rustfritt stål
HEATING+DHW:	Gir både varme og varmtvann
ECO-HOTWATER:	Varmtvann fra alternativ energi
IP-KLASSE:	IP21

KOMPONENTER

Termostat VV:	Justerbar 60-90°C
Sikkerhetsventil VV:	9 bar G 3/4"F overløp
Varmeelement:	G 1.1/4"M / kalkbestandig
Sensorlommer:	2 stk. for 6/8 mm. føler
Stillben:	Justerbare 0 – 40 mm.

NRF nr.	Produktnavn	DiaxHøyde mm.	Kapasitet personer	Vekt kg.	Frakt vol. m³	Volum L	AEC kWh/år	Varme-tap W	Termostat innst. °C	Energi eff. %	Rating ErP	Profil ErP	Pris ex. mva.	Pris inkl. mva.
8000242	OGC 300 - 3kW/1x230V+HX1.8m²	Ø595x1760	-	68	0.64	223/62	-	54	75	-	B	-	23 562	29 453

OPTIMA TWINCOIL - OTC

For varmepumpe i kombinasjon med flere energikilder

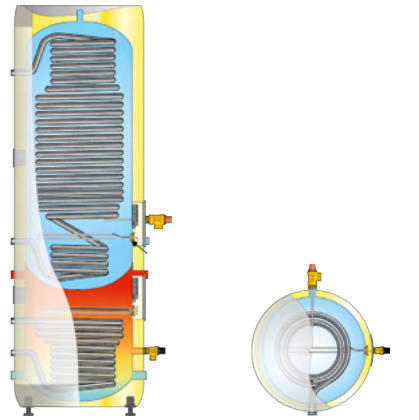

FORDELER

NANOPUR:	Markedsledende isolering
ULTRAWELD:	Høyest korrosjonsmotstand
INCOTEC:	Best mot kalkholdig vann
DUO STAINLESS:	Yttermagasin i rustfritt stål
HEATING+DHW:	Gir både varme og varmtvann
ECO-HOTWATER:	Varmtvann fra alternativ energi
IP-KLASSE:	IP21

KOMPONENTER

Termostat VV:	Justerbar 60-90°C
Termoatat buffer:	Justerbar 30-60°C
Sikkerhetsventil VV:	9 bar/90°C G1/2"M
Sikk. ventil buffer:	3 bar G1/2"M
Varmeelementer:	G 1.1/4"M / kalkbestandig
Sensorlommer:	2 stk. for 6/8 mm. føler
Stillben:	Justerbare 0 – 40 mm.

NRF nr.	Produktnavn	DiaxHøyde mm.	Kapasitet personer	Vekt kg.	Frakt vol. m³	Volum L	AEC kWh/år	Varme-tap W	Termostat innst. °C	Energi eff. %	Rating ErP	Profil ErP	Pris ex. mva.	Pris inkl. mva.
8000243	OTC 300 - 3+9kW/1/3x230V+HX 2.6+0.7m²	Ø595x1760	-	71	-	200/85	-	49	75	-	B	-	29 988	37 485

ACCU

ACCU - A

Akkumulatortank

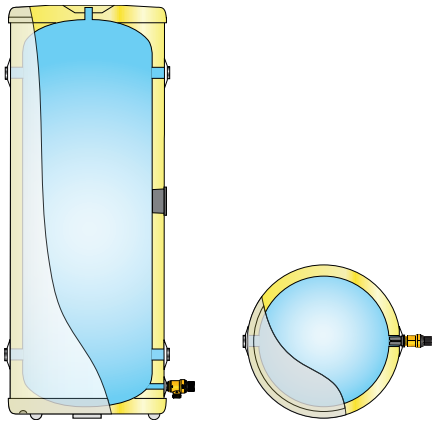

FORDELER

DELTA DESIGN:	Stilren og funksjonell
NANOPUR:	Markedsledende isolering
ULTRAWELD:	Høyest korrosjonsmotstand

KOMPONENTER

Sensorlommer:	1 stk. for 6/8 mm. føler
Sikkerhetsventil:	3 bar / G 1/2"M overløp
Tur/ret. anslutning:	4 x 1" innvendig rørgjenge
Veggbrakett:	Korrosjonsbestandig

NRF nr.	Produktnavn	DiaxHøyde mm.	Kapasitet personer	Vekt kg.	Frakt vol. m³	Volum L	AEC kWh/år	Varme-tap W	Termostat innst. °C	Energi eff. %	Rating ErP	Profil ErP	Pris ex. mva.	Pris inkl. mva.
8000483	A 60	Ø434x741	-	18	0.18	57	-	44	-	-	C	-	6 426	8 033
8000484	A 100	Ø434x1168	-	28	0.26	100	-	55	-	-	B	-	9 514	11 893
8000487	A 200	Ø595x1265	-	39	0.46	199	-	46	-	-	B	-	10 250	12 813

ACCU STANDARD - AS

Akkumulatortank med elektriske elementer

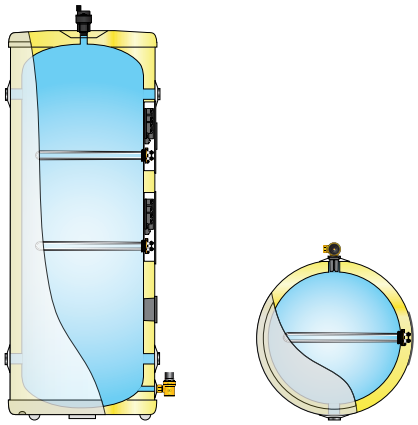

FORDELER

DELTA DESIGN:	Stilren og funksjonell
NANOPUR:	Markedsledende isolering
ULTRAWELD:	Høyest korrosjonsmotstand
INCOTEC:	Best mot kalkholdig vann
IP-KLASSE:	IP21

KOMPONENTER

Termostat:	Justerbar 30-60°C
Sikkerhetsventil:	3 bar / G 1/2"M overløp
Varmeelement:	G 1.1/4"M / kalkbestandig
Tur/ret. anslutning:	4 x 1" innvendig rørgjenge
Sensorlommer:	2 stk. for 6/8 mm. føler
Veggbrakett:	Korrosjonsbestandig

NRF nr.	Produktnavn	DiaxHøyde mm.	Kapasitet personer	Vekt kg.	Frakt vol. m³	Volum L	AEC kWh/år	Varme-tap W	Termostat innst. °C	Energi eff. %	Rating ErP	Profil ErP	Pris ex. mva.	Pris inkl. mva.
8000486	AS 100 - 2.8+2.8kW/1x230V	Ø434x1168	-	30	0.26	100	-	57	45	-	C	-	15 913	19 891

ACCU GEOCOIL - AGC

Akkumulatortank med forvarming og el. elementer

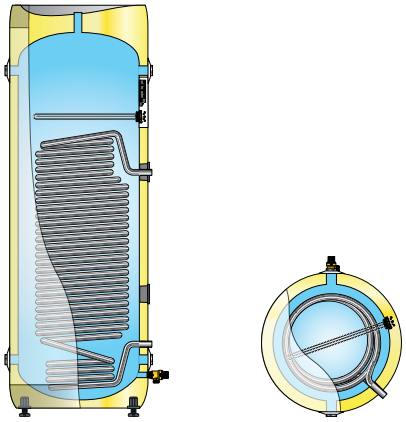

FORDELER

DELTA DESIGN:	Stilren og funksjonell
NANOPUR:	Markedsledende isolering
ULTRAWELD:	Høyest korrosjonsmotstand
INCOTEC:	Best mot kalk
HEATING+DHW:	Gir både varme og varmtvann
IP-KLASSE:	IP21

KOMPONENTER

Termostat:	Justerbar 30-60°C fabrikk-innstilling 45°C
Sikkerhetsventil:	3 bar / G 1/2"M overløp
Varmeelement:	G 1.1/4"M / kalkbestandig
Tur/ret. anslutning:	4 x 1 ½" innvendig rørgjenge
Sensorlommer:	2 stk. for 6/8 mm. føler

NRF nr.	Produktnavn	DiaxHøyde mm.	Kapasitet personer	Vekt kg.	Frakt vol. m³	Volum L	AEC kWh/år	Varme-tap W	Termostat innst. °C	Energi eff. %	Rating ErP	Profil ErP	Pris ex. mva.	Pris inkl. mva.
8011314	AGC 300 - 9kW/3x230V+HX2.6m²	Ø595x1750	-	65	0.64	296	-	68	45	-	B	-	31 595	39 494

Forandringer forbeholdes

MAXI / MAXI STANDARD / MAXI XPRESS

MAXI - M

Akkumulator for tappevann i rustfritt/syrefast stål

FORDELER

NANOPUR:	Markedsledende isolering (400 liter)
ISOFLEX:	Fleksibel og kostnadseffektiv
ULTRAWELD:	Høyest korrosjonsmotstand
MAXTEMP:	Hetvanns-/sirkulasjons stuss
SOLAR-READY:	Forberedt for solfanger
STORE VOLUM:	Kan leveres opptil 15 000 l. på best.

KOMPONENTER

Sikkerhetsventil	9 bar / G 3/4"F overløp
Anslutning tur/retur	M 400: 4 x G 1.1/2" F
	M 600-10 000: 2 x G 1.1/2" F
Anslutning øvrig	4 x G 3/4" F

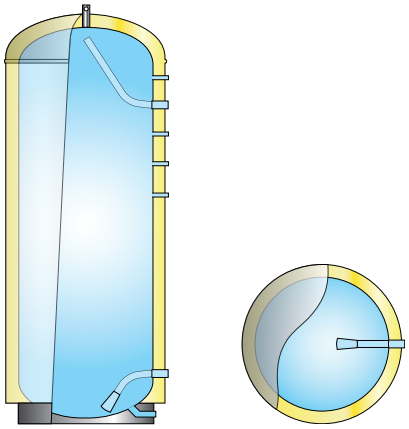

NRF nr.	Produktnavn	DiaxHøyde mm.	Kapasitet personer	Vekt kg.	Frakt vol. m³	Volum L	AEC kWh/år	Varme-tap W	Termostat innst. °C	Energi eff. %	Rating ErP	Profil ErP	Pris ex. mva.	Pris inkl. mva.
8001462	M 400	Ø595x2180	-	78	0.81	376	-	89	-	-	C	-	20 416	25 520
8001473	M 600	Ø800x2030	-	97	1.28	570	-	-	-	-	-	-	På foresp.	På foresp.
8001454	M 1 000	Ø1000x2120	-	176	2.29	885	-	-	-	-	-	-	På foresp.	På foresp.
8001456	M 2 000	Ø1290x2450	-	362	4.25	2 020	-	-	-	-	-	-	På foresp.	På foresp.
8001457	M 3 000	Ø1490x2700	-	566	6.25	3 025	-	-	-	-	-	-	På foresp.	På foresp.
8001459	M 5 000	Ø1690x3190	-	930	9.45	4 890	-	-	-	-	-	-	På foresp.	På foresp.
8001463	M 10 000	Ø1990x4400	-	1770	17.95	9 885	-	-	-	-	-	-	På foresp.	På foresp.

MAXI STANDARD - MS

Norges mest solgte industribereder i rustfritt/syrefast stål

FORDELER

NANOPUR:	Markedsledende isolering (300/400 l.)
ISOFLEX:	Fleksibel og kostnadseffektiv
ULTRAWELD:	Høyest korrosjonsmotstand
INCOTEC:	best mot kalkholdig vann
MAXTEMP:	Hetvanns-/sirkulasjons stuss
SOLAR-READY:	Forberedt for solfanger
IP-KLASSE:	IP44 (kun 300/400 liter)
STORE VOLUM:	Kan leveres opptil 15 000 l. på best.

KOMPONENTER

Termostater	Justerbar 50-75°C
Sikkerhetsventil	PT 10 bar/90°C G 3/4"M
Blandeventil	Separat tilleggsutstyr
Anslutning tur/retur	2 x G 1.1/2" F
Anslutning øvrig	4 x G 3/4" F

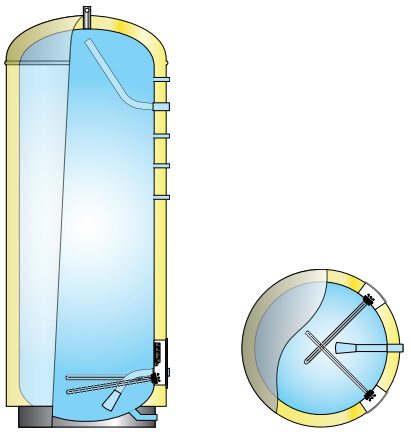

NRF nr.	Produktnavn	DiaxHøyde mm.	Kapasitet personer	Vekt kg.	Frakt vol. m³	Volum L	AEC kWh/år	Varme-tap W	Termostat innst. °C	Energi eff. %	Rating ErP	Profil ErP	Pris ex. mva.	Pris inkl. mva.
8001001	MS 300 - 15kW (2x7 5)/3x400V	Ø595x1682	Beregnes	59	0.62	280	-	83	75	-	C	-	20 000	25 000
8001002	MS 400 - 15kW (2x7 5)/3x400V	Ø595x2172	Beregnes	79	0.79	372	-	90	75	-	C	-	23 500	29 375
8001003	MS 600 - 15kW (2x7 5)/3x400V	Ø800x2030	Beregnes	105	1.28	570	-	-	75	-	-	-	På foresp.	På foresp.
8001004	MS 1 000 - 15kW (2x7 5)/3x400V	Ø1000x2020	Beregnes	180	2.29	885	-	-	75	-	C	-	På foresp.	På foresp.
8001556	MS 2 000 - 30kW/3x400V	Ø1290x2450	Beregnes	367	4.25	2 020	-	-	75	-	-	-	På foresp.	På foresp.
8001557	MS 3000- 30kW/3x400V	Ø1490x2700	Beregnes	571	6.25	3 025	-	-	75	-	C	-	På foresp.	På foresp.
8001559	MS 5 000 - 30+30kW/3x400V	Ø1690x3180	Beregnes	940	9.45	4 890	-	-	75	-	-	-	På foresp.	På foresp.
8001563	MS 10 000 - 30+30kW/3x400V	Ø1990x4400	Beregnes	1780	17.95	9 885	-	-	75	-	-	-	På foresp.	På foresp.

MAXI XPRESS - MX

Dobbel el-effekt for raskere oppvarming

FORDELER

ISOFLEX:	Fleksibel og kostnadseffektiv
ULTRAWELD:	Høyest korrosjonsmotstand
INCOTEC:	best mot kalkholdig vann
MAXTEMP:	Hetvanns-/sirkulasjons stuss
SOLAR-READY:	Forberedt for solfanger

KOMPONENTER

Termostater	Justerbar 50-75°C
Sikkerhetsventil	PT 10 bar/90°C G 3/4"M
Blandeventil	Separat tilleggsutstyr
Anslutning tur/retur	2 x G 1.1/2" F
Anslutning øvrig	4 x G 3/4" F

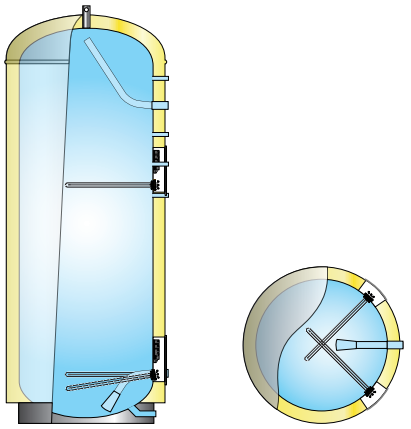

NRF nr.	Produktnavn	DiaxHøyde mm.	Kapasitet personer	Vekt kg.	Frakt vol. m³	Volum L	AEC kWh/år	Varme-tap W	Termostat innst. °C	Energi eff. %	Rating ErP	Profil ErP	Pris ex. mva.	Pris inkl. mva.
8001005	MX 600 - 27kW (3x9)/3x400V	Ø800x2030	Beregnes	106	1.28	570	-	-	75	-	-	-	På foresp.	På foresp.
8001006	MX 1 000 - 27kW (3x9)/3x400V	Ø1000x2120	Beregnes	184	2.29	885	-	142	75	-	C	-	På foresp.	På foresp.

MAXI COIL / MAXI GEOCOIL / MAXI ACCU GEOCOIL

MAXI COIL - MC

Energifleksibilitet med el./kjeldrift

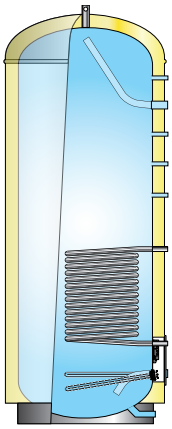

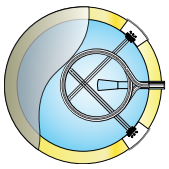

FORDELER

ISOFLEX:	Fleksibel og kostnadseffektiv
ULTRAWELD:	Høyest korrosjonsmotstand
INCOTEC:	Best mot kalkholdig vann
MAXTEMP:	Hetvanns-/sirkulasjons stuss
ECO-HOTWATER:	Varmtvann fra alternativ energi
STORE VOLUM:	Kan leveres opptil 15 000 l. på best.

KOMPONENTER

Termostater	Justerbar 50-75°C
Sikkerhetsventiler	MC 300-400: PT 10 bar/90°C G 3/4"M og SV 9 bar/90°C G 3/4"M overløp MC 600-1000: 2x PT 10 bar/90°C G 3/4"M overløp
Blandeventil	Separat tilleggsutstyr
Anslutning HX	MC 300-400: 2 x G3/4"F MC 600-100: 2 x G 1" F
Anslutning KV/VV	2 x G 1.1/2" F

NRF nr.	Produktnavn	DiaxHøyde mm.	Kapasitet personer	Vekt kg.	Frakt vol. m³	Volum L	AEC kWh/år	Varme-tap W	Termostat innst. °C	Energi eff. %	Rating ErP	Profil ErP	Pris ex. mva.	Pris inkl. mva.
8001007	MC 600 - 15kW (2x7 5)/3x400V + HX 1.0m²	Ø800x2030	Beregnes	114	1.28	564	-	-	75	-	C	-	På foresp.	På foresp.
8001008	MC 1 000 - 15kW (2x7 5)/3x400V + HX 1.0m²	Ø1000x2120	Beregnes	189	2.29	877	-	-	75	-	C	-	På foresp.	På foresp.

MAXI GEOCOIL - MGC

Spesialdesignet for varmepumpedrift

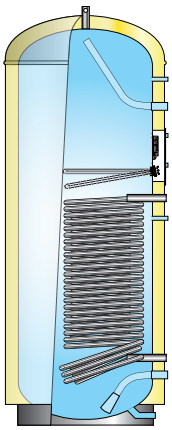

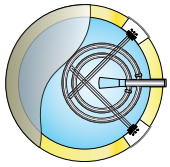

FORDELER

NANOPUR:	Markedsledende isolering (400 liter)
ISOFLEX:	Fleksibel og kostnadseffektiv
ULTRAWELD:	Høyest korrosjonsmotstand
INCOTEC:	Best mot kalkholdig vann
MAXTEMP:	Hetvanns-/sirkulasjons stuss
ECO-HOTWATER:	Varmtvann fra alternativ energi
IP-KLASSE:	IP44 (kun MGC 300-400)
STORE VOLUM:	Kan leveres opptil 15 000 l. på best.

KOMPONENTER

Termostater	Justerbar 50-75°C
Sikkerhetsventil	PT 10 bar/90°C G 3/4"M
Blandeventil	Separat tilleggsutstyr
Anslutning HX	MGC 400: 2 x G3/4"F MGC 600-1000: 2 x G 1.1/2" F
Anslutning KV/VV	2 x G 1.1/2" F
Anslutning øvrig	Se tegning

NRF nr.	Produktnavn	DiaxHøyde mm.	Kapasitet personer	Vekt kg.	Frakt vol. m³	Volum L	AEC kWh/år	Varme-tap W	Termostat innst. °C	Energi eff. %	Rating ErP	Profil ErP	Pris ex. mva.	Pris inkl. mva.
8001009	MGC 400 - 9kW (1x9)/3x400V + HX 3.1m²	Ø595x2172	Beregnes	95	0.79	362	-	96	75	-	C	-	32 000	40 000
8001011	MGC 600 - 15kW (2x7 5)/3x400V + HX 4.6m²	Ø800x2030	Beregnes	136	1.28	543	-	118	75	-	C	-	På foresp.	På foresp.
8001012	MGC 1 000 - 15kW (2x7 5)/3x400V + HX 7.0m²	Ø1000x2120	Beregnes	225	2.29	865	-	141	75	-	C	-	På foresp.	På foresp.

MAXI ACCU GEOCOIL - MAGC

Akkumulatortank med forvarming av tappevann

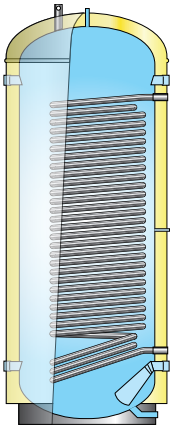

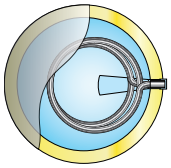

FORDELER

ISOFLEX:	Fleksibel og kostnadseffektiv
ULTRAWELD:	Høyest korrosjonsmotstand
INCOTEC:	Best mot kalkholdig vann
HEATING+DHW:	Gir både varme og varmtvann
ECO-HOTWATER:	Varmtvann fra alternativ energi

KOMPONENTER

Sikkerhetsventil	9 bar / G 3/4"F overløp
Blandeventil	Separat tilleggsutstyr
Anslutning tur/retur	2 x G 1.1/4" F
Anslutning øvrig	4 x G 2" F + G1"F + G1/2"F

NRF nr.	Produktnavn	DiaxHøyde mm.	Kapasitet personer	Vekt kg.	Frakt vol. m³	Volum L	AEC kWh/år	Varme-tap W	Termostat innst. °C	Energi eff. %	Rating ErP	Profil ErP	Pris ex. mva.	Pris inkl. mva.
8001973	MAGC 600 - HX 4.0m²	Ø800x2030	Beregnes	131	1.28	544	-	-	-	-	-	-	På foresp.	På foresp.
8011164	MAGC 1 000 - HX 4.0m²	Ø1000x2100	Beregnes	223	2.29	870	-	175	-	-	E	-	På foresp.	På foresp.

Forandringer forbeholdes

MAXI ACCU HEAT / MAXI ACCU COOL

MAXI ACCU - MA HEAT

Varmeakkumulator i rustfritt stål, trykklasse PN6

FORDELER

ISOFLEX:	Fleksibel og kostnadseffektiv
ULTRAWELD:	Høyest korrosjonsmotstand
NANOPUR:	Markedsledende isolering

KOMPONENTER

Ansl. tur/retur:	Se produktkode i tabell
Anslutning øvrig:	½" innvendig rørgjenge ¾" innvendig rørgjenge i topp 1" bunnavtapning utvendig gjenge (kun MA 2000 - 10 000)

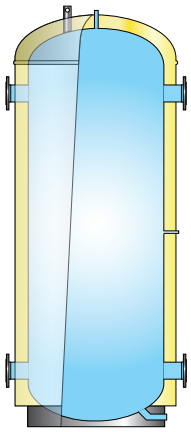

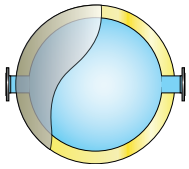

NRF nr.	Produktnavn	DiaxHøyde mm.	Kapasitet personer	Vekt kg.	Frakt vol. m³	Volum L	AEC kWh/år	Varme-tap W	Termostat innst. °C	Energi eff. %	Rating ErP	Profil ErP	Pris ex. mva.	Pris inkl. mva.
8001373	MA 600 HEAT - 4 x DN80 PN6	Ø800x2030	Varmekrets	98	1.28	570	-	-	-	-	-	-	På foresp.	På foresp.
8001354	MA 1 000 HEAT - 4 x DN100 PN6	Ø1000x2120	Varmekrets	178	2.29	885	-	140	-	-	C	-	På foresp.	På foresp.
8001356	MA 2 000 HEAT - 4 x DN100 PN6	Ø1290x2450	Varmekrets	362	4.25	2020	-	-	-	-	-	-	På foresp.	På foresp.
8001357	MA 3 000 HEAT - 4 x DN100 PN6	Ø1490x2700	Varmekrets	566	6.25	3025	-	-	-	-	-	-	På foresp.	På foresp.
8001358	MA 5 000 HEAT - 4 x DN150 PN6	Ø1690x3190	Varmekrets	930	9.45	4890	-	-	-	-	-	-	På foresp.	På foresp.
8001363	MA 10 000 HEAT - 4 x DN150 PN6	Ø1990x4400	Varmekrets	1770	17.95	9885	-	-	-	-	-	-	På foresp.	På foresp.

MAXI ACCU - MA COOL

Kuldeakkumulator i rustfritt stål, trykklasse PN6

FORDELER

GLAVAFLEX:	Cellegummi isolasjon tykkelse: 19 mm beregnet for > 2 °C 32 mm beregnet for < 2 °C
ULTRAWELD:	Høyest korrosjonsmotstand

KOMPONENTER

Ansl. tur/retur:	Se produktkode i tabell
Anslutning øvrig:	½" innvendig rørgjenge ¾" innvendig rørgjenge i topp 1" bunnavtapning utvendig gjenge (kun MA 2000 - 10 000)

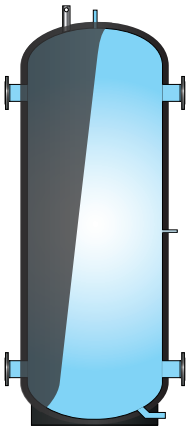

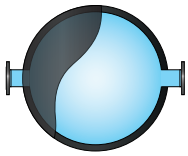

NRF nr.	Produktnavn	DiaxHøyde mm.	Kapasitet personer	Vekt kg.	Frakt vol. m³	Volum L	AEC kWh/år	Varme-tap W	Termostat innst. °C	Energi eff. %	Rating ErP	Profil ErP	Pris ex. mva.	Pris inkl. mva.
8001273	MA 600 COOL	Ø800x2030	Kjølekrets	98	1.28	570	-	-	-	-	-	-	På foresp.	På foresp.
8001254	MA 1 000 COOL - 4 x DN100 PN6	Ø1000x2120	Kjølekrets	178	2.29	885	-	-	-	-	-	-	På foresp.	På foresp.
8001256	MA 2 000 COOL - 4 x DN100 PN6	Ø1290x2450	Kjølekrets	362	4.25	2020	-	-	-	-	-	-	På foresp.	På foresp.
8001257	MA 3 000 COOL - 4 x DN100 PN6	Ø1490x2700	Kjølekrets	566	6.25	3025	-	-	-	-	-	-	På foresp.	På foresp.
8001258	MA 5 000 COOL - 4 x DN150 PN6	Ø1690x3190	Kjølekrets	930	9.45	4890	-	-	-	-	-	-	På foresp.	På foresp.
8001263	MA 10 000 COOL - 4 x DN150 PN6	Ø1990x4400	Kjølekrets	1770	17.95	9885	-	-	-	-	-	-	På foresp.	På foresp.

Montasjesett og tilleggsutstyr for industriberedere

KALDTVANNSETT - KV

Må monteres både ved enkel- og multi-montasje

FORDELER

Passer for 300 - 1000 liter enkel- og multimontasje.
Kaldtvann avstengning og tilbakeslagsventil. Sikkerhetsventil 9 bar m/tømmeplugg.
Forberedt for Mapress klemfittings, kan endres til gjenge/annet klemfitting system.
NB: KV 2" er kun beregnet for spesialbestilte beredere.

NRF nr.	Varebetegnelse	Beskrivelse	Dimensjon	Pris ex. mva.	Pris ink. mva.
8013307	KV 1" - 3 l/s	Kaldtvannssett / Ø42-1.1/2" Mapress	165x215x120	5 071	6 339
8013308	KV 1 ½" - 4 l/s	Kaldtvannssett / Ø42-1.1/2" Mapress	165x245x200	7 073	8 841
8013332	KV 2" - 5 l/s	Kaldtvannssett for spesialbestilling	310x380x200	23 044	28 805

BLANDESENTRAL - BS

For optimal tapping fra industriberedere

FORDELER

Passer for 300 - 1000 liter enkel- og multimontasje.
Blandeventil 35 - 65 °C + tilbakeslagsventiler termometer hettvann og vvc anslutning.
Forberedt for Mapress klemfittings, kan endres til gjenge/annet klemfitting system.
NB: Max. inngående vanntemperatur til BS er 90°C.

NRF nr.	Varebetegnelse	Beskrivelse	Dimensjon	Pris ex. mva.	Pris ink. mva.
8013401	BS ¾" - 2.58 l/s	Blandesentral Ø42-1 ½" Mapress	370x170x100	14 259	17 824
8013402	BS 1" - 3.75 l/s	Blandesentral Ø42-1 ½" Mapress	470x170x100	17 266	21 583
8013403	BS 1 ½" - 4.52 l/s	Blandesentral Ø42-1 ½" Mapress	475x230x110	20 031	25 039

SAMLERØR - SR

For multimontasje - parallellkobling

FORDELER

Passer for 300 - 1000 liter multimontasje.
For kobling av inntil 6 stk. beredere.
For kaldtvann og varmtvann.
Forberedt for Mapress klemfittings, kan endres til gjenge/annet klemfitting system.

NRF nr.	Varebetegnelse	Beskrivelse	Dimensjon	Pris ex. mva.	Pris ink. mva.
8013311	SR 300 og 400	Samlerør Ø42-1 ½" Mapress	100x620x60	2 888	3 610
8013312	SR 600	Samlerør Ø42-1 ½" Mapress	100x844x60	2 952	3 690
8013313	SR 1000	Samlerør Ø42-1 ½" Mapress	100x1150x60	3 102	3 878
8013314	SR-T	T-rør for Ø42-1 ½"	110x200x55	2 044	2 555

SAMLERØR - SRS

For multimontasje - seriekobling (diagonal)

FORDELER

Passer for 300 - 1000 liter multimontasje.
For kobling av inntil 6 stk. beredere.
Passer for OSO Turbosystem.
For kaldtvann og varmtvann.

NRF nr.	Varebetegnelse	Beskrivelse	Dimensjon	Pris ex. mva.	Pris ink. mva.
8013315	SRS 300	Samlerør Ø42-1 ½" for seriekobling	220x1330x60	3 992	4 990
8013316	SRS 400 & 1000	Samlerør Ø42-1 ½" for seriekobling	220x1740x60	4 692	5 865
8013317	SRS 600	Samlerør Ø42-1 ½" for seriekobling	190x1560x60	4 792	5 990

Forandringer forbeholdes

Montasjesett og tilleggsutstyr for industriberedere

MAXI CHARGE R3

Smartstyring for OSO Maxi industri-beredere

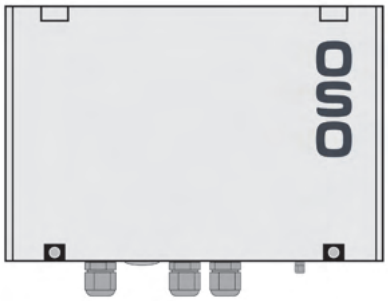

FORDELER

Muliggjør smartstyring av strømforbruket i Maxi industriberedere
Lærer seg tappemønstre og varmer vannet på gunstigste tidspunkt ift. strømprisen
Potensielt store besparelser på energiforbruket til vannoppvarming
Kan ettermonteres på eksisterende anlegg.

NRF nr.	Varebetegnelse	Beskrivelse	Dimensjon	Pris ex. mva.	Pris ink. mva.
8000944		MAXI CHARGE - 2x25A 230V/400V	615x415x230	55 440	69 300
8000945		MAXI CHARGE - 3x25A 230V/400V	615x415x230	58 200	72 750
8000946		MAXI CHARGE - 1x40A 230V/400V	615x415x230	52 680	65 850
8000947		MAXI CHARGE - 2x40A 230V/400V	615x415x230	55 440	69 300
8000948		MAXI CHARGE Temp. sensor kit	340x227x50	3 200	4 000

PUMPESENTRALER - VX/LP RS og PS

For M Turbo m.m.

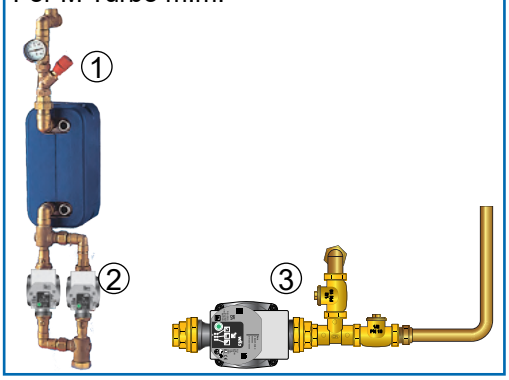

FORDELER

Prefabrikerte varmeveksler- og ladepumpesett - kobles direkte på berederen.
Pumpesentraler for varmtvanns-sirkulasjon i større anlegg.

NRF nr.	Varebetegnelse	Beskrivelse	Dimensjon	Pris ex. mva.	Pris ink. mva.
8410051	VX/LP 100kW	Samlesett for OSO Turbo-system	19.5 kg.	43 163	53 954
8410052	VX/LP 250kW	Samlesett for OSO Turbo-system	27.7 kg.	55 557	69 446
8410421	RS Turbo	Rørsett for Turbo-system (1)	180x350x120	7 312	9 140
8013494	PS Turbo	Pumpesentral for Turbosystem 1x230V (2)		33 106	41 383
8013493	PS 15	Pumpesentral for vv sirkulasjon 1x230V (3)	225x480x205	15 344	19 180

PUMPER

For sirkulasjon m.m.

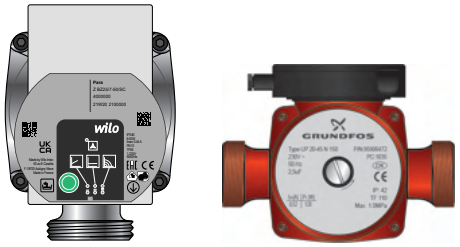

FORDELER

Sirkulasjonspumper for industriberederanlegg og FIX.
Frittstående kan plasseres der det er ønskelig i anlegget.

NRF nr.	Varebetegnelse	Beskrivelse	Dimensjon	Pris ex. mva.	Pris ink. mva.
9038054	Yonos PARA Z 25/7.0	Wilo - 1x230V - 50/60 Hz for FIX/PS15	190x90x140	5 159	6 449
9042041	Alpha 2 25-60/130	Grundfos - 1x230V - 50Hz	130x125x135	5 659	7 074

BLANDEVENTILER OG REP. SETT - BV

For store beredervolum

FORDELER

Frittstående blandeventiler og reparasjonssett.
For industriberedere fra 300 liter.

NRF nr.	Varebetegnelse	Beskrivelse	Dimensjon	Pris ex. mva.	Pris ink. mva.
4452323	Watts N170 - ¾”	Blandeventil	112x280x65	4 293	5 366
4452325	Watts N170 - 1”	Blandeventil	115x280x65	4 600	5 750
4452327	Watts N170 - 1 ¼”	Blandeventil	153x290x75	8 380	10 475
4452328	Watts N170 - 1 ½”	Blandeventil	153x290x75	9 368	11 710
8000998	Watts ¾”- 1”	Reparasjonssett for N170 M3	80x80x150	3 111	3 889
8000999	Watts 1 ¼”-2”	Reparasjonssett for N170 M3	100x80x150	3 311	4 139
8013407	BV 3/4”	Blandeventil G3/4”M KV 4.5 Caleffi		4 590	5 738
8013408	BV 1”	Blandeventil G1”M KV 7.6 Caleffi		5 610	7 013

Tilleggsutstyr for industriberedere

EKSPANSJONSKAR - AX

For industriberederanlegg

FORDELER

Passer for industriberederanlegg.
Utlikner vannets ekspansjon i anlegget og hindrer drypp fra sikkerhetsventil m.m.
Leveres forladet til 5 bar.

NRF nr.	Varebetegnelse	Beskrivelse	Dimensjon	Pris ex. mva.	Pris ink. mva.
8013517	AX 60 - forladet 5 bar	Ekspansjonskar 10 bar f/<=1000 liter	Ø390x620	4 633	5 791
8013518	AX100 - forladet 5 bar	Ekspansjonskar 10 bar f/<=1500 liter	Ø430x804	6 813	8 516

PLATEVARMEVEKSLERE

CB Minimax uten isolasjonskappe

FORDELER

Loddet.
Driftstrykk maks. 30 bar.
Isoleres for redusert varmetap - se Isolasjonskappe

NRF nr.	Varebetegnelse	Beskrivelse	Dimensjon	Pris ex. mva.	Pris ink. mva.
8410009	CB30-18H	Platevarmeveksler	112x310x97	8 561	10 701
8410013	CB30-24H	Platevarmeveksler	112x310x136	9 889	12 361
8410016	CB30-34H	Platevarmeveksler	112x310x174	11 837	14 796
8410019	CB30-50H	Platevarmeveksler	112x310x222	14 865	18 581
8410023	CB30-70H	Platevarmeveksler	112x310x294	18 591	23 239
8410026	CB30-100H	Platevarmeveksler		23 974	29 968
8410029	CB110-30L	Platevarmeveksler		36 203	45 254
8410033	CB110-40L	Platevarmeveksler		41 076	51 345
8410036	CB110-60L	Platevarmeveksler		66 138	82 673
8410039	CB110-80L	Platevarmeveksler		69 271	86 589

ISOLASJONSKAPPE

FOR CB Minimax varmevekslere

FORDELER

Effektiv isolasjonskappe for CB Minimax varmevekslere
Enkel montasje
Reduserer varmetap

OSO nr.	Varebetegnelse	Beskrivelse	Dimensjon	Pris ex. mva.	Pris ink. mva.
11002916	CB30-18H ISOL	Isolasjonskappe for platevarmeveksler		Inkl. m/vvx	Inkl. m/vvx
11002918	CB30-34H ISOL	Isolasjonskappe for platevarmeveksler		Inkl. m/vvx	Inkl. m/vvx
11002921	CB30-50H ISOL	Isolasjonskappe for platevarmeveksler		Inkl. m/vvx	Inkl. m/vvx
11002924	CB30-100H ISOL	Isolasjonskappe for platevarmeveksler		Inkl. m/vvx	Inkl. m/vvx

TERMOMETER/ MANOMETER

For bolig- og industriprodukter

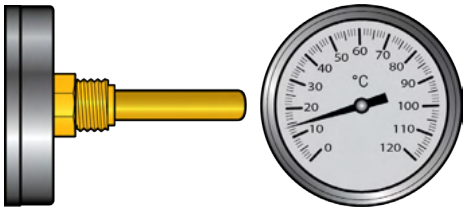

FORDELER

Termometer og trykkmanometer.
Viser beredertemp. og trykk.
Nyttig i varmeanlegg.

NRF nr.	Varebetegnelse	Beskrivelse	Dimensjon	Pris ex. mva.	Pris ink. mva.
8015852	TM 100 mm	Termometer 0 - 120 °C m/følerlomme	½" rgj.	874	1 093
8015832	Manometer	Trykkmanometer 0-4 bar	½" rgj.	792	990
8015855	HTM	Hydrotermometer med kort føler	½" rgj.	1 133	1 416
9702004	TMB	Skivetermometer 0-120°C m/fjærfeste	For max DN80	964	1 205

Forandringer forbeholdes

Tilleggsutstyr for industriberedere

EKSTRA EL-SENTRAL

For Maxi MS industriberedere.

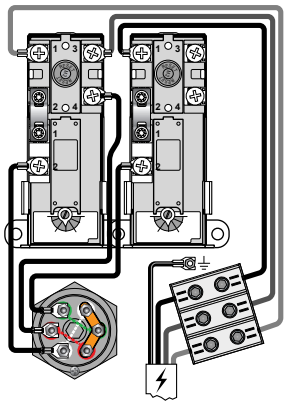

FORDELER

El-sentraler for høyere effekt eller spesielle behov.
Fabrikkmonteres ved bestilling.
For OSO MS-serie industriberedere.
Kan omkobles til 3x230V eller 1x230V med redusert kW-effekt (lasker fjernes fra element)

NRF nr.	Varebetegnelse	Beskrivelse	Dimensjon	Pris ex. mva.	Pris ink. mva.
8001455	ELS G1 ¼" - 9kW	El-sentral 9kW 3x230V / 400V		På foresp.	På foresp.
8001555	ELS G1 ¼" - 7.5kW	El-sentral 7.5kW 3x230V / 400V		På foresp.	På foresp.

EKSTRA COIL

For Maxi industriberedere

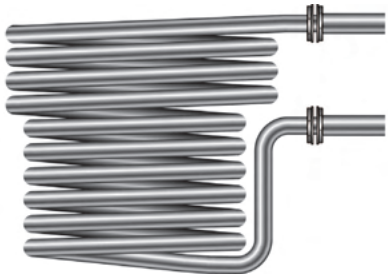

FORDELER

Innebygget coil for høyere effekt eller spesielle behov.
For OSO Maxi-serie industriberedere.

OSO nr.	Varebetegnelse	Beskrivelse	Dimensjon	Pris ex. mva.	Pris ink. mva.
11000571	D 1.0	1.0 m² - 1" anslutning for 200-400 liter	1"	På foresp.	På foresp.
11000572	D 1.0	1.0 m² - 1" anslutning for 600-1000 liter	1"	På foresp.	På foresp.
11000573	D 4.0	4.0 m² - 1 ¼" anslutning for 600 liter	1 ¼"	På foresp.	På foresp.
11000574	D 4.0	4.0 m² - 1 ¼" anslutning for 1000 liter	1 ¼"	På foresp.	På foresp.

ENDRING AV ANSLUTNING

For Maxi industriberedere

FORDELER

Større anslutning for rustfrie industriberedere.
Gir større strømningsvolum til/fra tanken.

NRF nr.	Varebetegnelse	Beskrivelse	Dimensjon	Pris ex. mva.	Pris ink. mva.
8000969	Anslutning	Gjenget anslutning rustfri	2"	På foresp.	På foresp.

EKSTRA ANSLUTNING

For Maxi industriberedere

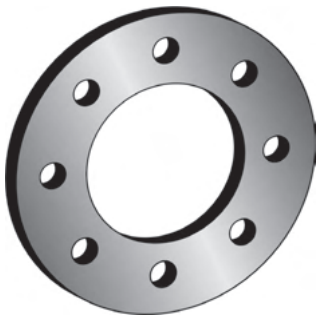

FORDELER

Ekstra anslutning for rustfrie industriberedere.
For spesielle behov.

NRF/ OSO nr.	Varebetegnelse	Beskrivelse	Dimensjon	Pris ex. mva.	Pris ink. mva.
8000965	½"-1"	Gjenget anslutning rustfri	½"-1"	2 659	3 324
8000966	1 ¼"-2"	Gjenget anslutning rustfri	1 ¼"-2"	3 443	4 304
8000967	DN 50	AISI 316 med alu. flens for rustfritt	DN 50	7 698	9 623
11009477	DN 65	AISI 316 med alu. flens for rustfritt	DN 65	På foresp.	På foresp.
11009478	DN 80	AISI 316 med alu. flens for rustfritt	DN 80	På foresp.	På foresp.
11009479	DN 100	AISI 316 med alu. flens for rustfritt	DN 100	8 720	10 900

Reservedeler - fra 1968 til dagens modeller

ELEMENTER - RGK

Rørgjenge våtelement kort type

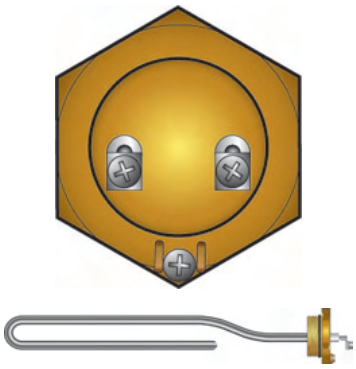

FORDELER

Kort element for beredere med liten diameter.
Passer de fleste OSO beredere fra 1969 og nyere.

NRF nr.	Varebetegnelse	Beskrivelse	Dimensjon	Pris ex. mva.	Pris ink. mva.
8015006	RGK 1" - 2kW	1x230V - 1 rør Incoloy 825	L. 320 mm	1 391	1 739
8015042	RGK 1" - 2.8kW	1x230V - 2 rør Incoloy 825	L. 320 mm	1 808	2 260
8015139	RGK 1¼" - 2kW	1x230V - 1 rør m/følerlomme for RW&W	L. 300 mm	1 741	2 176

ELEMENTER - RG 1"

Rørgjenge våtelement

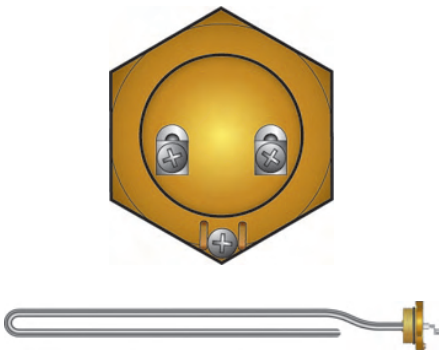

FORDELER

Passer de fleste OSO beredere fra 1969 til 2007.

NRF nr.	Varebetegnelse	Beskrivelse	Dimensjon	Pris ex. mva.	Pris ink. mva.
8015012	RG 1" - 5kW	1x230V - 2 rør Incoloy 825	L 450 mm	2 034	2 543
8015017	RG 1" - 5kW	1x415V - 2 rør Incoloy 825	L 450 mm	2 759	3 449

ELEMENTER - RG 1 ¼"

Rørgjenge våtelement 230V

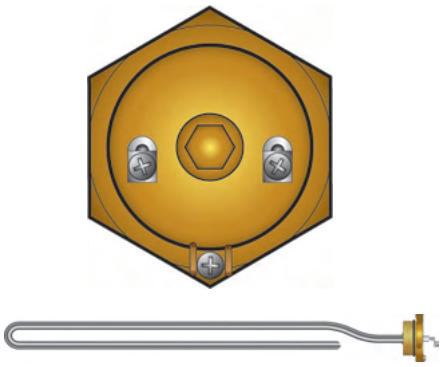

FORDELER

Passer de fleste OSO boligberedere fra 2007
Passer for OSO industriberedere fra 2014 og nyere.

NRF nr.	Varebetegnelse	Beskrivelse	Dimensjon	Pris ex. mva.	Pris ink. mva.
8015165	RG 1¼" - 5kW	1x230V - 3-rør Incoloy 825	L 440 mm	3 235	4 044
8015187	RG 1¼" - 7.5kW	3x230V - 3 rør Incoloy 800	L 450 mm	3 411	4 264
8015189	RG 1¼" - 4.5kW	1x230V - 3 rør Incoloy 825	L 450 mm	2 610	3 263
8015191	RG 1¼" - 2kW	1x230V - 1 rør Incoloy 825	L 450 mm	1 462	1 828
8015192	RG 1¼" - 3kW	1x230V - 1 rør Incoloy 825	L 450 mm	1 914	2 393
8015194	RG 1¼" - 9kW	3x230V - 3 rør Incoloy 800	L 450 mm	3 679	4 599
8015197	RGL 1¼" - 2kW	1x230V - 1 rør m/følerlomme	L 470 mm	1 792	2 240
8000202	RG 1¼" - 3kW	1 x 230V -1 rør m/lomme for Delta	L 420mm	2 247	2 809

ELEMENTER - RG 1 ¼"

Rørgjenge våtelement 400-415V

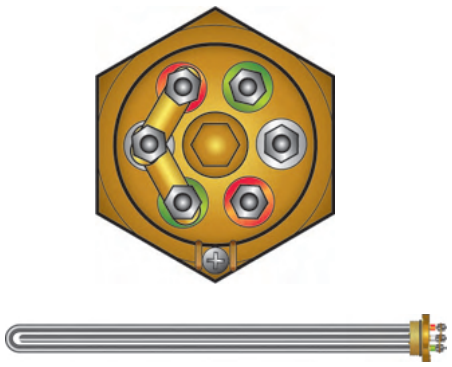

FORDELER

Standard element for en rekke bolig- og industriberedere.
Passer de fleste OSO boligberedere fra 2007
Passer for OSO industriberedere fra 2014 og nyere.

NRF nr.	Varebetegnelse	Beskrivelse	Dimensjon	Pris ex. mva.	Pris ink. mva.
8015184	RG 1 ¼" - 3kW	3x400V - 3 rør Incoloy 825	L 450 mm	2 557	3 196
8015164	RG 1 ¼" - 5kW	3x400V - 3 rør Incoloy 825	L 440 mm	2 586	3 233

Forandringer forbeholdes

Reservedeler - fra 1968 til dagens modeller

HYLSEELEMENTER - HE/RH

Tørrelement for kalkholdig vann

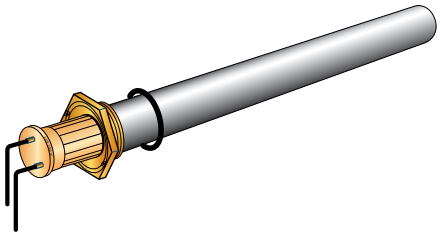

FORDELER

Tørrelement for kalkholdig vann.
Kan ettermonteres i de fleste OSO boligberedere 80 - 300 liter.
Benyttet i OSO beredere fra 1977 - 2006.
RH 1 ¼" fra 2007.

NRF nr.	Varebetegnelse	Beskrivelse	Dimensjon	Pris ex. mva.	Pris ink. mva.
8015176	HE - 1.5kW	1x230V - steatittelement for RH 1"	Ø26 mm	2 509	3 136
8015156	HE - 2kW	1x230V - steatittelement for RFH	Ø35 mm	2 994	3 743
8015166	RH 1"	Hylse for HE 1 5kW - L 450 mm	Ø30 mm	1 879	2 349
8015159	RFH	Hylse for rundflens - L 470 mm	Ø38 mm	1 411	1 764
8015182	RH 1 ¼"	Hylse for HE 2kW - L 470 mm	Ø38 mm	2 306	2 883

ADAPTER - RA / RA-HF

Overgangsnippel for elementer i eldre beredere

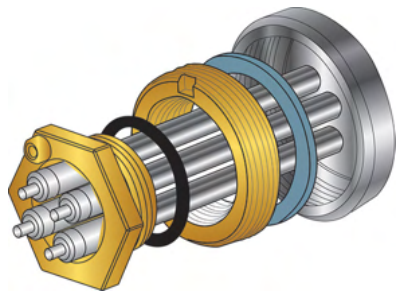

FORDELER

Gjør det mulig å benytte dagens elementer i eldre OSO beredere med rundflens-anslutning eller hylsekolbe.
Adapter for rørgjenge våtelementer 1" og 1 ¼".

NRF nr.	Varebetegnelse	Beskrivelse	Dimensjon	Pris ex. mva.	Pris ink. mva.
8015102	RA 1"	Adapter RF (M50) for 1" element	RF til 1"	436	545
8015324	KH - M50	Klemhylse for RF-element	M50	368	460

ELEMENTVERKTØY - RN/KN

For demontering og montasje av OSO elementer

FORDELER

Spesialverktøy for utskiftning av OSO elektriske elementer.
Passer for alle typer OSO elementer siden 1968.

NRF nr.	Varebetegnelse	Beskrivelse	Dimensjon	Pris ex. mva.	Pris ink. mva.
8015322		OSO kolbenøkkel kombi - liten	G 1" +1 ¼"	2 095	2 619
8015323		OSO kolbenøkkel kombi - stor	G 1 ½" + 2"	2 243	2 804

ELEMENTPAKNINGER

For OSO elementer fra 1968 og nyere

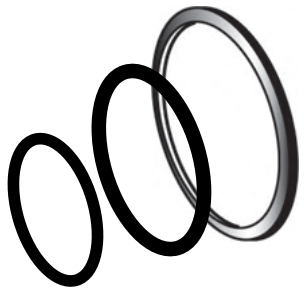

FORDELER

Standard element for en rekke bolig- og industriberedere.
Passer de fleste OSO boligberedere fra 2007
Passer for OSO industriberedere fra 2014 og nyere.

NRF nr.	Varebetegnelse	Beskrivelse	Dimensjon	Pris ex. mva.	Pris ink. mva.
8015294	EPDM	Pakning gummi for RF-element	48x38x3	75	94
8015281	FP	Flatpakning fiber for 1" element	44x33x2	75	94
8015287	O-ring 1"	Tetning gummi for 1" element 16-s.	29 74x3 1	75	94
8015289	O-ring 1 ¼"	Tetning gummi for 1 ¼" element	38x3 53	75	94
8015292	O-ring 1 ½"	Tetning gummi for 1 ½" element	44 04x3 53	75	94
8015293	O-ring 2"	Tetning gummi for 2" element	53 98x3 5	75	94

Reservedeler - fra 1968 til dagens modeller

TERMOSTATER - TS2

59T/66T for bolig- og industriberedere

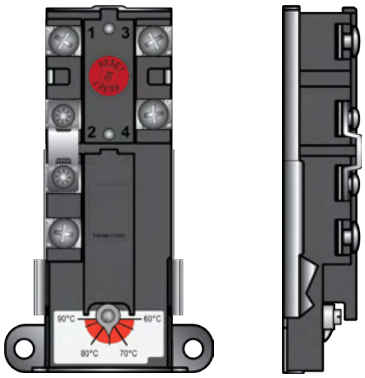

FORDELER

Driftssikre termostater
Standard for de fleste OSO bolig- og industriberedere.

NRF nr.	Varebetegnelse	Beskrivelse	Dimensjon	Pris ex. mva.	Pris ink. mva.
8015892	TS2 - 30-60°C	59T/66T - 1-fas		1 378	1 723
8015825	TS2 - 40-70°C	59T/66T - 1-fas		1 358	1 698
8015823	TS2 - 60-90°C	59T/66T - 1-fas		1 116	1 395
8015836	59T/66T - 60-90°C	1-fas for Y-plan og REX		1 409	1 761
8015803	TTS - 60-90°C	2x59T/66T - 3-fas		1 776	2 220
8000207	TS2 - 50 - 75°C	For utvendig rattregulering		1 099	1 374
8015899	59T/66T	Termostat 59T/66T - 50-75°C SFT 85°C		1 089	1 361

TERMOSTATER - DIVERSE

For bolig- og industriberedere

TSF

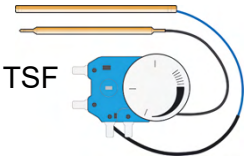

TSR

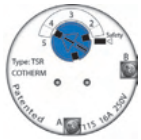

FORDELER

Innstikkstermostater
Benyttes i utvalgte produkter.

NRF nr.	Varebetegnelse	Beskrivelse	Dimensjon	Pris ex. mva.	Pris ink. mva.
8015842	TSF - 20-80 °C	Cotherm 1-fas for RW t.o.m. 2009	for RW	1 330	1 663
8015896	TSR 20-70 °C - 1-f.	m/innstikksføler vertikal blått ratt	for Wallsmart	1 358	1 698
8015898	TSR 20-70 °C - 1-f.	m/innstikksføler horisontal sort ratt	for Delta/Flexi	1 358	1 698
8544395	AKT - 25-45°C	Automatisk konstant-temperatur		4 549	5 686

EL OMBYGNINGSSETT

For ombygging av OSO Super S til 3-fas

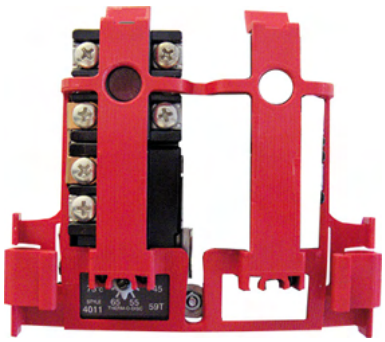

FORDELER

Passer for alle OSO Super S fra 2006-.
Termostat og klips for ombygging til 3-fas el-effekt.
3-fas element må bestilles separat.

NRF nr.	Varebetegnelse	Beskrivelse	Dimensjon	Pris ex. mva.	Pris ink. mva.
8015804	OS	3-fas ombyggingssett for Super S		2 456	3 070

TILBEHØR TERMOSTATER

Adapterplate og klips

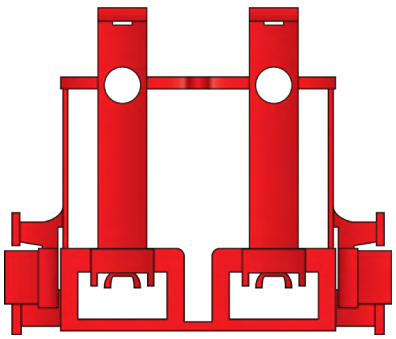

FORDELER

Tilleggsutstyr til OSO termostater.
Benyttes ved spesielle behov.

NRF nr.	Varebetegnelse	Beskrivelse	Dimensjon	Pris ex. mva.	Pris ink. mva.
8015891	TF	Festeplate for termostat		365	456
8015893	TKD	Termostatklips dobbel for Super S		177	221

Forandringer forbeholdes

Reservedeler - fra 1968 til dagens modeller

ELEKTRISKE LEDNINGER
Internledninger og nettkabler

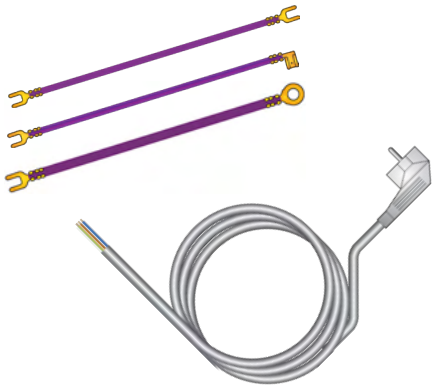

FORDELER

Ledninger av høy kvalitet.
For utskiftning av originale ledninger.

NRF nr.	Varebetegnelse	Beskrivelse	Dimensjon	Pris ex. mva.	Pris ink. mva.
8015517	Koblingsledning	2 5# gaffel + flagg anslutning	L 205 mm	75	94
8015519	Koblingsledning	2 5# gaffel + gaffel anslutning	L 205 mm	73	91
8015295	Koblingsledning	4# gaffel + øye anslutning	L 180 mm	111	139
8015151	Nettkabel	m/plugg - 2-3kW/230V for 16-s.	3 m.	542	678
8015155	Nettkabel	m/plugg - 2-3kW/230V f/Super/Saga	3 m.	542	678
8015523	Nettkabel	m/plugg og PG - 2-3kW/230V	3 m.	542	678
11001171	Koblingsledning	Lilla bestilles pr. m.		På foresp.	På foresp.

BLANDEVENTILER
For toppmontasje

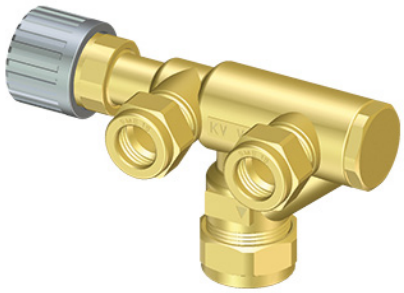

FORDELER

Blandeventiler for boligberedere og varmesentraler med toppmontasje.
Justerbar temperaturinnstilling.
Enkel rørmontasje.

NRF nr.	Varebetegnelse	Beskrivelse	Dimensjon	Pris ex. mva.	Pris ink. mva.
8015729	UX 15	Blandeventil standard	Ø15 mm	1 304	1 630
8015751	UX 22	Blandeventil - Ø22 anslutning	Ø22 mm	1 672	2 090
8015749	UX15/SV2 - 9 bar	Blande/sikkerhetsventil kombi	Ø15 mm	1 984	2 480
8004003	UXE 15	Blandeventil for SE ny type	Ø15 mm	1 550	1 938
8015064	UX22/SV2 - 9 bar	Blande/sikkerhetsventil kombi	Ø22 mm	1 984	2 480
8015728	UXE 15	Blandeventil m/anslutn. for eksp.kar	Ø15 mm	1 984	2 480
8015063	UP 22 - 59°C	Blandeventil - Ø22 anslutning	Ø22 mm	2 081	2 601

BLANDEVENTILER
For undermontasje

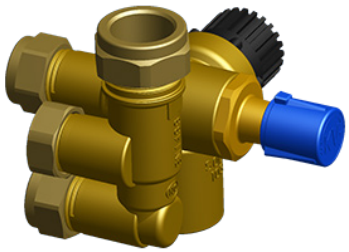

FORDELER

Blandeventiler for boligberedere med undermontasje.
Justerbar temperaturinnstilling.
Enkel rørmontasje.

NRF nr.	Varebetegnelse	Beskrivelse	Dimensjon	Pris ex. mva.	Pris ink. mva.
8015727	FTU/SV2 - 9 bar	Blande/sikkerhetsventil 60°C for W	t.o.m. 2017	1 984	2 480
8015747	UT2-15/SV2 - 9 bar	Blande/sikkerhetsventil	ansl. Ø15 mm	2 521	3 151
8015776	LK-560	Blande/sikkerhetsventil for W - 2018-	ansl. Ø15 mm	1 945	2 431

VENTILER - DIVERSE
For spesielle behov

FORDELER

Ventiler for spesielle behov.

NRF nr.	Varebetegnelse	Beskrivelse	Dimensjon	Pris ex. mva.	Pris ink. mva.
8015756	TS 95U	Trippelventil - for alle OSO 1969-80		1 544	1 930
8015737	SP-UXT/P15/SV381	Ventilsett for kobl. av VP til Saga - S	For Ø22 mm.	1 850	2 313
8015775	SVR - 9 bar	Inntaks/sikkerhetsventil for Nano	85x85x55	785	981

Reservedeler - fra 1968 til dagens modeller

SIKKERHETSVENTILER
For bolig- og industriprodukter

SV2 - 9bar

FORDELER

Sikrer berederen mot overtrykk.
Passer de fleste OSO beredere siden 1968.

NRF nr.	Varebetegnelse	Beskrivelse	Dimensjon	Pris ex. mva.	Pris ink. mva.
8000208	SV - 381 - 9 bar	Sikkerhetsventil for Versa (fra 2021)	Ø15 / ½" rgj.	677	846
8015742	SV-K - 9 bar	Sikkerhetsventil for Super S	Ø15 / ½" rgj.	804	1 005
8015748	SV-KT - 9 bar	Sikkerhetsventil m/avtapning for Super S	Ø15 / ½" rgj.	977	1 221
8015741	SV2 - 9 bar	Sikkerhetsventil m/avtapning	Ø15 / ½" rgj.	789	986
8405007	SV2 - 3 bar	Sikkerhetsventil m/avtapning	Ø15 / ½" rgj.	794	993
8015705	SVS - 9 bar	Sikkerhetsventil for SAGA	Ø22 klemring	871	1 089
8015706	SVSA - 9 bar	Sikkerhetsventil for SAGA m/avt.	Ø22 klemring	1 023	1 279
8015775	SVR - 9 bar	Inntaks/sikkerhetsventil for Nano	85x85x55	785	981
8015777	SV - 9 bar	Sikkerhetsventil Wally serien fra 2021	Ø15 klemr. ½"rgj.	673	841

SIKKERHETSVENTILER P&T
For trykk og temperatur

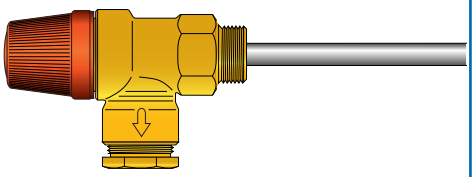

FORDELER

Sikkerhetsventiler for både trykk og temperatur.
Beregnet for bruk med OSO bolig- og industriprodukter.

NRF nr.	Varebetegnelse	Beskrivelse	Dimensjon	Pris ex. mva.	Pris ink. mva.
8015738	PT ½"	9 bar/90 - 95 °C - Reliance TPR15	½"		
8015745	PT ½"	10 bar/99 °C - Watts 1XL-4	½"	836	1 045
8015744	PT ¾"	10 bar/99 °C - Watts 40XL	¾"	2 400	3 000
8405036	PT 1"	10 bar/99 °C - Watts 40XL	1"	2 791	3 489
8015715	PT ¾"	10 bar/90 - 95 °C - Caleffi	¾"	2 339	2 924
8015778	PT ½"	10 bar/ 90 - 95 °C - Caleffi	½"	9 086	11 358

ANODER OG KV-RØR
For bolig- og industriberedere

FORDELER

Anoder og anoderørsett - for bruk ved kloridholdig (saltholdig) vann.
Kv-rør for bruk med OSO toppventiler.

NRF nr.	Varebetegnelse	Beskrivelse	Dimensjon	Pris ex. mva.	Pris ink. mva.
8015358	Anode ¾"	For industriberedere	L 240 mm	678	848
8015359	Anode ¾"	For industriberedere	L 1000 mm	887	1 109
8015381	AR I	Anoderørsett for boligbereder 3 deler	Ø15 mm	2 312	2 890
8015382	AR II	Anoderørsett for boligbereder 2 deler	Ø15 mm	1 358	1 698
8015263	RR 15	Kv-rørsett for boligbereder 2 deler	Ø15 mm	921	1 151
8015266	KV 200	Kv-rør for 200 liter boligbereder Ø15	L 1105mm	491	614
8015267	KV 300	Kv-rør for 300 liter boligbereder Ø15	L 1480 mm	548	685
8015268	KV dykkrør	Dykkrør nedføring/uttak av vann	½"x 500mm	767	959

EL-TILBEHØR
Koblingsstykker og strekkavlastere

FORDELER

Tilbehør for el-montasje i OSO bolig- og industriberedere

NRF nr.	Varebetegnelse	Beskrivelse	Dimensjon	Pris ex. mva.	Pris ink. mva.
8004015	Ouneva VC05-0011	Koblingsstykke for el-sentral	3-polig	638	798
8004016	Ouneva VC05-0012	Koblingsstykke for el-sentral	5-polig	782	978
8015154	PG9	Strekkavlaster for kabeltilslutning		183	229
8000004	PG - 1.5#	Strekkavlaster for Super S	1.5#	132	165
8000005	PG - 2.5#	Strekkavlaster for Super S	2.5#	132	165
8000006	PG -4.0#	Strekkavlaster for Super S	4.0#	132	165

Forandringer forbeholdes

Reservedeler - fra 1968 til dagens modeller

CHARGE - R2.2

Smartstyring for Saga boligberedere

FORDELER

Strømstyring for Saga S og SX boligberedere 200 og 300l. max. effekt 3 kW.
Gir mulighet for smart styring av berederens strømforbruk
Styres med OSO Charge app - full kontroll på forbruk og tilgjengelig vannmengde mm.
Legionellabeskyttelse og frostsikring, dvalemodus for ferie/reise mm.

NRF nr.	Varebetegnelse	Beskrivelse	Dimensjon	Pris ex. mva.	Pris ink. mva.
8004019	Charge temp. sensor	For 200 l. Saga S/SX - G1/2M - L=832	970x145x45	946	1 183
8004021	Charge temp. sensor	For 300 l. Saga S/SX - G1/2M - L=1282	1420x145x45	1 310	1 638
8004022	Charge R2.2	Kontrollenhet 16A/1x230V EU WiFi hvit	400x375x75	4 874	6 093

EL-LOKK

For bolig- og industriberedere

FORDELER

Standard el-lokk for bolig- og industriberedere.
Produsert i varmehemmende V0 plast.

NRF nr.	Varebetegnelse	Beskrivelse	Dimensjon	Pris ex. mva.	Pris ink. mva.
8015451	El-lokk plast	For OSO RS-serie	118x239	185	231
8015171	El-lokk plast	For W - med nettkabel 3 m.	Ø140x55	510	638
8015172	El-lokk plast	For Slimline RD og Versa	105x205	177	221
8015174	El-lokk plast	For 3-fas el-boks	148x246	177	221
8015175	El-lokk plast	For Super S SA SC SE SX og DI	155x250	185	231
8015183	El lokk plast	For 15kW el-sentral	282x306x40	715	894
8015708	El-lokk plast	For Delta DC DGC DTC / Flexi F u/ratt	270x160x50	177	221
8015451	El-lokk plast	For beredere med utv. justerbar termostat	270x160x50	185	231

KOMBI EL/SV-LOKK

For boligberedere

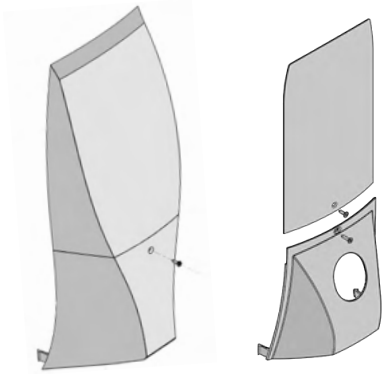

FORDELER

Standard el-lokk for boligberedere.
Produsert i varmehemmende V0 plast.

NRF nr.	Varebetegnelse	Beskrivelse	Dimensjon	Pris ex. mva.	Pris ink. mva.
8015707	EL/SV-lokk plast	For Saga beredere med iQ termostat	450x160x120	344	430
8015709	EL/SV-lokk plast	For Saga beredere med TS2 termostat	440x175x100	344	430

TOPPDEKSEL - TD

Plast topplokk for Saga og Versa boligberedere

FORDELER

For erstatning ved skade e.l.

OSO nr.	Varebetegnelse	Beskrivelse	Dimensjon	Pris ex. mva.	Pris ink. mva.
11001009	TD Standard	Toppdeksel i plast for Saga-serie lavt	Høyde 105	488	610
11001013	TD Ekspansjon	Toppdeksel i plast for Saga-serie høyt	Høyde 147	400	500
11001034	TD Slim	Toppdeksel i plast for Versa-serie	Ø430	197	246

Reservedeler - fra 1968 til dagens modeller

JUSTERBARE BEN

For boligberedere og varmesentraler

FORDELER

Gjør det mulig å oppstille bereder i lodd og vater på gulv med fall.
Justeres for hånd eller med fastnøkkel.

NRF nr.	Varebetegnelse	Beskrivelse	Dimensjon	Pris ex. mva.	Pris ink. mva.
8015074	Ben S	Stillben for OSO Super / Saga - 3 stk.		185	231
8015088	Benpakke	Ben pakke 400 liter 4 ben + senterkopp		1 714	2 143

SERVICEKOFFERT - SK

Inneholder de vanligste reservedeler for boligberedere

FORDELER

Samler de vanligste reservedeler for OSO boligberedere i ett.
Hendig for rørlegger, enkel å ta med.
Produsert i slagfast støpeplast.

NRF nr.	Varebetegnelse	Beskrivelse	Dimensjon	Pris ex. mva.	Pris ink. mva.
8015512	SK	Servicekoffert plast	Vekt 25 kg.	19 900	24 875

Forandringer forbeholdes

Montasjesett og tilleggsutstyr for boligberedere og varmesentraler

EKSPANSJONSKAR
For boligberedere

FORDELER

Tar opp volum når vann utvides ved oppvarming.
Hindrer drypp fra sikkerhetsventilen.
Karets mottrykk (luft) skal sjekkes årlig.

NRF nr.	Varebetegnelse	Beskrivelse	Dimensjon	Pris ex. mva.	Pris ink. mva.
8013521	AX	Ekspansjonkar m/pakning service 5 bar		2 226	2 783
8013514	AX 6	Eksp. kar 5 3 l - for utskiftning (SAGA SE)		837	1 046
8013573	AX 12	Ekspansjonskar 9 bar - for opptil 200 l		1 618	2 023
8013575	AX 18	Ekspansjonskar 9 bar - for over 200 l		1 905	2 381
8013576	AFX 12	Eksp. kar for OSO pumpesentral FIX PV		3 064	3 830
8013577	AFX 18	Eksp. kar for OSO pumpesentral FIX MX18		3 555	4 444
8013531	FLEX 27	Flex-slange for Super SE		262	328

EKSPANSJONSSETT
For boligberedere

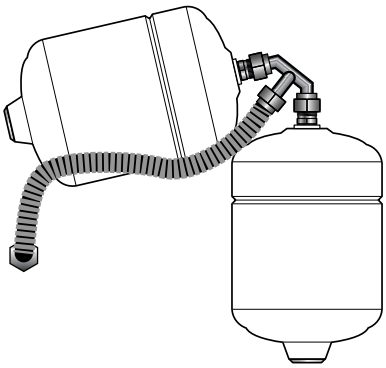

FORDELER

Sett for innebygget ekspansjonsløsning i OSO boligberedere
Tar opp volum når vann utvides ved oppvarming.
Hindrer drypp fra sikkerhetsventilen.
Karets mottrykk (luft) skal sjekkes årlig.

NRF nr.	Varebetegnelse	Beskrivelse	Dimensjon	Pris ex. mva.	Pris ink. mva.
8000972	AXI 8	Ekspansjonssett 9 bar 8 l. for S_2E 120		1 064	1 330
8000973	AXI 16	Ekspansjonssett 9 bar 2x8 l. for S_2E + S_2SE		2 200	2 750
8013513	AXI 6	Ekspansjonssett 9 bar for SE 120		1 064	1 330
8013512	AXI 12	Ekspansjonssett 9 bar for SE 200		2 200	2 750
8013519	Ombyggingssett	Ombyggingssett for SAGA SE 120 / 200		2 257	2 821

VANNSTOPPVENTIL - AS15
Stenger vanntilførsel automatisk ved lekkasje

FORDELER

Ventil med føler som stenger vanntilførsel ved lekkasje.
Hindrer store vannskader.
Kan gi redusert forsikringspremie.

NRF nr.	Varebetegnelse	Beskrivelse	Dimensjon	Pris ex. mva.	Pris ink. mva.
8013761	AquaSafe AS 15	Aut. vannstoppventil		3 728	4 660

SAMLERØR - SR
For multimontasje av boligberedere med blandeventil

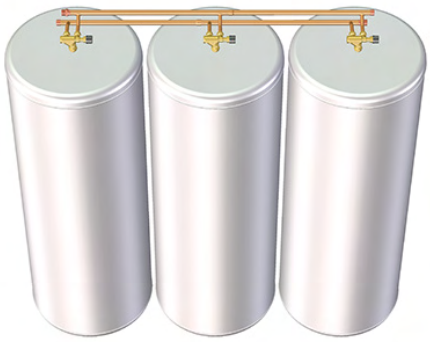

FORDELER

For sammenkobling av boligberedere med lik størrelse, for større vannvolum.
Det må bestilles 2 stk. rør per installasjon.
Blandeventiler må stilles likt på alle (helt åpen).

NRF nr.	Varebetegnelse	Beskrivelse	Dimensjon	Pris ex. mva.	Pris ink. mva.
8013803	SR 300 enkel	Rør for parallellkobling enkel	Bestill 2 rør	1 264	1 580
8013805	SR 300 dobbel	Rør for parallellkobling av 2 beredere	Bestill 2 rør	2 598	3 248

Montasjesett og tilleggsutstyr for boligberedere og varmesentraler

TERMOMETER/ MANOMETER

For bolig- og industriprodukter

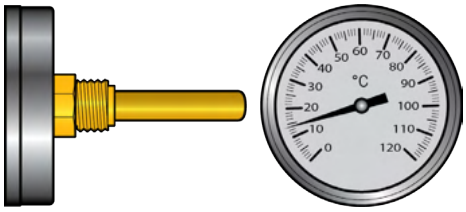

FORDELER

Termometer og trykkmanometer.
Viser beredertemp. og trykk.
Nyttig i varmeanlegg.

NRF nr.	Varebetegnelse	Beskrivelse	Dimensjon	Pris ex. mva.	Pris ink. mva.
8015852	TM 100 mm	Termometer 0 - 120 °C m/følerlomme	½" rgj.	874	1 093
8015832	Manometer	Trykkmanometer 0-4 bar	½" rgj.	792	990
8015855	HTM	Hydrotermometer med kort føler	½" rgj.	1 133	1 416
9702004	TMB	Skivetermometer 0-120°C m/fjærfeste	For max DN80	964	1 205

VEGGBRAKETT - VB16

For veggmontasje av boligberedere max. 200 liter

FORDELER

Gjør det mulig å henge bereder på vegg.
Leveres med toppholdbrakett.
Pulverlakkert hvit.
Sørg for godt feste i vegg - beregnes.

NRF nr.	Varebetegnelse	Beskrivelse	Dimensjon	Pris ex. mva.	Pris ink. mva.
8015434	VB16	Veggbrakett / Wall bracket	595x535x160	2 419	3 024

PUMPESENTRAL - FIX12

Alt nødvendig utstyr ferdig montert og isolert

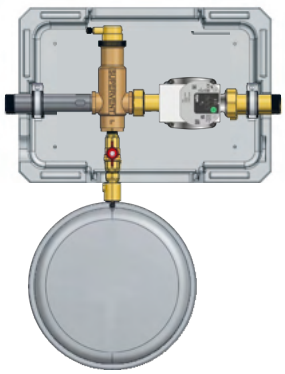

FORDELER

Komplett pumpesentral for varmeanlegg.
Inneholder ekspansjonskar microbobleutskiller og pumpe.
Leveres i isolert boks.

NRF nr.	Varebetegnelse	Beskrivelse	Dimensjon	Pris ex. mva.	Pris ink. mva.
8013546	FIX 12	Pumpesentral for varmeanlegg	480x225x335	12 945	16 181

PUMPESENTRAL - FIX18

Alt nødvendig utstyr ferdig montert og isolert

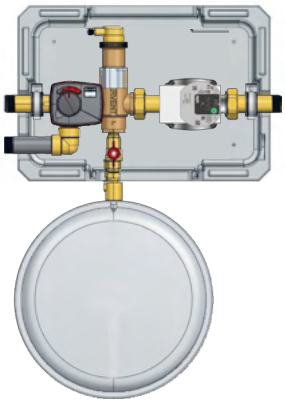

FORDELER

Komplett montasjesentral for varmeanlegg.
Inneholder ekspansjonskar microbobleutskiller pumpe og shuntventil med mulighet for utekompensering
Leveres i isolert boks.

NRF nr.	Varebetegnelse	Beskrivelse	Dimensjon	Pris ex. mva.	Pris ink. mva.
8013543	FIX 18	Montasjesentral m/18 l. ekspansjonskar	480x225x335	21 246	26 558

Forandringer forbeholdes

Montasjesett og tilleggsutstyr for boligberedere og varmesentraler

KALKOPPLØSER - KO

For boliger med kalkholdig vann

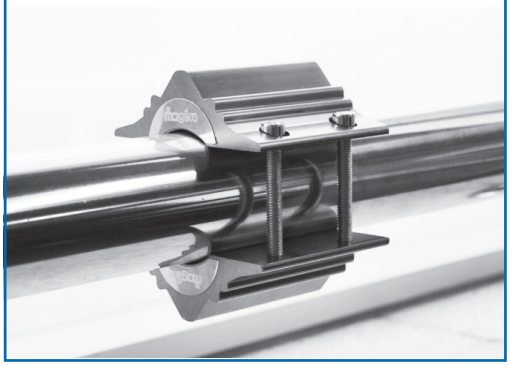

FORDELER

Magnetbehandler vannet og hindrer kalk i å felles ut.
Hindrer skade på elementer, kraner, hvitevarer m.m.

NRF nr.	Varebetegnelse	Beskrivelse	Dimensjon	Pris ex. mva.	Pris ink. mva.
8013756	KO ½" - 2"	Magneto kalkoppløser - festes på rør		6 064	7 580

OMBYGGINGSSETT - UXD

Blandeventilsett for Delta-serie beredere

FORDELER

Sett med UX blandeventil SV sikkerhetsventil, adapter og kaldtvannsrør.
For Delta serie indirekte oppvarmede boligberedere.

NRF nr.	Varebetegnelse	Beskrivelse	Dimensjon	Pris ex. mva.	Pris ink. mva.
8015734	UXD 200	Ombyggingssett for Delta 200	160x60x1035	1 829	2 286
8015735	UXD 300	Ombyggingssett for Delta 300	160x60x1450	2 081	2 601

SPILLBAKKE - SP

For beredere opptil Ø550 mm.

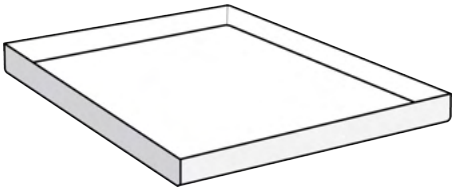

FORDELER

Samler opp vannsøl fra beredere med diameter opptil 550 mm.
Hindrer vannskader og søl, benyttes gjerne i kombinasjon med vannstoppventil AS 15

NRF nr.	Varebetegnelse	Beskrivelse	Dimensjon	Pris ex. mva.	Pris ink. mva.
8013553	SP	Spillbakke	550x550x60 cm	3 728	4 660

VIKTIGE FAKTA OM KORROSJON

1. SUM AV OPPLØSTE FASTSTOFFER (TDS) / ELEKTRISK KONDUKTIVITET (EC)

Betegnelsen TDS (Total Dissolved Solids) beskriver alle faststoffer (vanligvis mineralsalter) som er oppløst i vann. Ledningsevne (EC) er et mål på vannets evne til å føre elektrisk strøm. Denne evnen er direkte relatert til konsentrasjonen av ioner (mineralsalter) i vannet. Desto mer ioner som er i vannet desto høyere er vannets ledningsevne. TDS og EC er i nær sammenheng.

Kloridioner (Cl-) har den største effekten på ledningsevne i tillegg til at kloridioner spesifikt akselererer grop korrosjon for rustfritt stål.

Ved grop korrosjon vil ferritt (jern) ansamles og i praksis fungere som anode vs. det rustfrie stålet som vil fungere som katode. Dette skjer fordi det elektriske potensiale mellom anode og katode er forskjellig selv mellom små områder på samme metallplate.

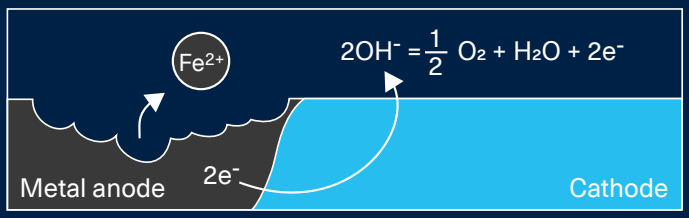

2. TEMPERATUR

Vannets temperatur påvirker den elektriske ledningsevnen. Jo høyere temperatur jo høyere ledningsevne. Generelt vil en økning i temperatur på 10°C ca. doble korrosjonsaggressiviteten. (Se graf.) For en varmtvannsbereder skaper dette et særskilt aggressivt miljø.

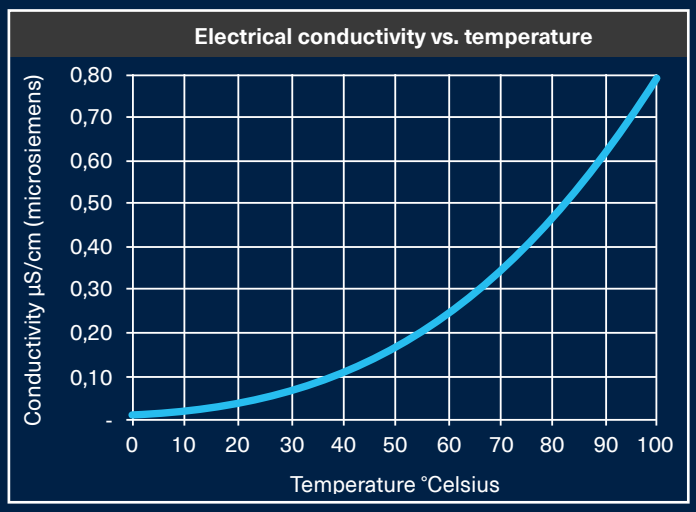

3. OKSYGEN (O_2) KONSENTRASJON

Passivlaget på det rustfrie stålet krever oksygen for å effektivt beskytte stålet mot korrosjon. Derved vil rustfritt stål utsatt for miljøer med lavt oksygeninnhold og liten grad av sirkulasjon ha en langt lavere korrosjonsmotstand enn normalt. Vannets temperatur påvirker oksygeninnholdet i vannet (oppløst oksygen). Høyere temperatur = lavere innhold av oppløst oksygen.

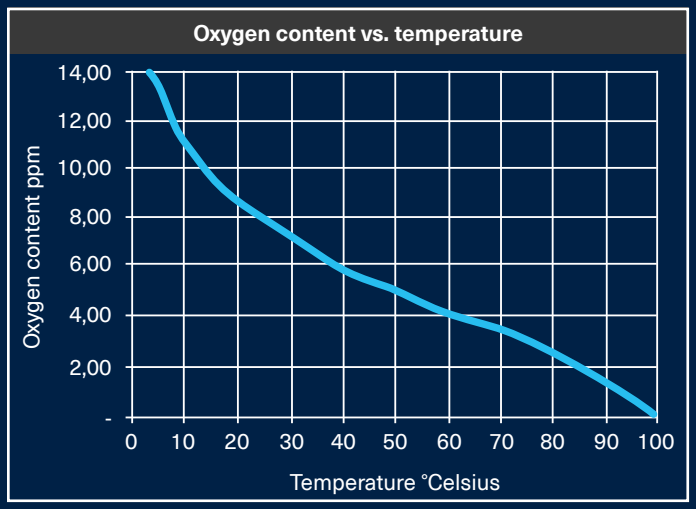

ANDRE FAKTORER Å VÆRE OPPMERKSOM PÅ:

Vannets hardhet vil kunne føre til driftsmessige problemer ved verdier > 5°dH (Tyske hardhetsgrader). Ved verdier høyere enn 5°dH bortfaller garantien på det elektriske varmeelementet.

Beregning av hardhetsklasse i drikkevann:
°dH = (kalsium / 7 13) + (Magnesium / 4 33)

Hardhetsklasse	°dH
Meget bløtt vann	0 - 2 1
Bløtt vann	2 1 - 4 9
Middels hardt vann	4 9 - 9 8
Hardt vann	9 8 - 21
Meget hardt vann	> 21

HVA BETYR DETTE FOR BEREDEREN?

OSO produkter er spesifikt designet for gitte verdier av:

- Summen av oppløste faststoffer (TDS) i mg / L
- Klorid (Cl-) ioner i mg / L
- Hardhet i °dH

Disse parameterne setter grensene for våre garanti-bestemmelser (Se garanti.). Det er viktig å være opp-merksom på effekten av både hardt og aggressivt vann for beredere pga. høyere temperatur og ledningsevne samt lavere oksygeninnhold enn i øvrige deler av systemet.

Forandringer forbeholdes

GARANTIBESTEMMELSER

1. GARANTIENS OMFANG

OSO Hotwater AS (heretter kalt OSO) garanterer at Produktet i en periode på 5 år fra kjøpsdato er; i) produsert i henhold til OSO spesifikasjoner ii) fri for material og fabrikasjonsfeil under forutsetning av at nedenstående betingelser er fulgt. Alle komponenter garanteres fri for material- og produksjonsfeil i 2 år. Garantien er frivillig utvidet av OSO til 10 år for den rustfrie trykktanken. Den utvidede garantien gjelder utelukkende for Produkter kjøpt av forbruker installert for privat bruk distribuert av OSO eller en forhandler som opprinnelig kjøpte Produktet fra OSO og som er installert av en autorisert rørlegger.
Garanti for produkter som er kjøpt av kommersielle enheter eller som har blitt installert for kommersielt bruk reguleres utelukkende av Kjøpsloven og nedenstående forutsetninger og begrensninger for garanti.

2. HVA GARANTIEN DEKKER

Hvis en feil oppstår og et gyldig krav er mottatt innenfor den lovpålagte garantiperioden skal OSO etter eget valg og innenfor lovens rammer enten; i) reparere feilen eller; ii) erstatte det defekte produktet med et nytt som er identisk eller tilsvarende i funksjon eller; iii) refundere kjøpsprisen for produktet.
Hvis en feil oppstår og et gyldig krav er mottatt etter at den lovpålagte garantiperioden er utgått men innenfor den utvidede garantiperioden vil OSO kostnadsfritt levere et nytt produkt som er identisk eller tilsvarende i funksjon som det defekte. OSO vil i slike tilfeller ikke dekke noen øvrige kostnader forbundet med utskiftningen.
Produkter eller komponenter som skiftes ut i forbindelse med garantikrav går over til å bli OSO sin eiendom. Produktet eller komponenten som skiftes ut medfører ikke en forlengelse av den opprinnelige garantiperioden.

3. FORUTSETNINGER FOR GARANTI

Produktet er tilpasset vannkvaliteten fra de fleste offentlige vannverk. Imidlertid kan visse vannkvaliteter (se under) ha svært negativ effekt (medføre korrosjon) for Produktets forventede levetid. Ved usikkerhet vedrørende vannkvalitet skal det lokale vannverket kunne informere om de nødvendige dataene.

Garantien gjelder kun dersom følgende forutsetninger er fulgt:

- Produktet har blitt installert i henhold til medfølgende montasjeanvisning og alle relevante reguleringer forskrifter normer og krav gjeldende på installasjonstidspunktet.
- Produktet ikke har blitt modifisert endret utsatt for unormale påvirkninger og at ingen fabrikk-monterte eller medfølgende deler er fjernet.
- Produktet kun har vært tilkoblet offentlig vannverk vært i jevnlig bruk og at vannkvaliteten er iht. følgende:
  - Klorider < 75 mg / L*
  - Konduktivitet (EC) ved 25°C < 230 µS / cm*
  *Ved høyere verdier skal anode monteres før vann påfylles produktet.
- Varmeelementet ikke har vært utsatt for vann med hardhet over 5°dH (90 mg/L $CaCO_3$).
- Enhver form for desinfisering av røranlegget har blitt utført uten å påvirke produktet. Produktet skal isoleres fra enhver form for klorinering.
- Produktet har vært i jevnlig bruk fra og med inst-allasjonsdato. Dersom Produktet ikke skal brukes på 60 dager eller mer må det tappes ned.
- Service og vedlikehold har blitt gjennomført av en kyndig person iht. kravene i medfølgende montasjeanvisning og alle relevante tekniske forskrifter. Enhver komponent benyttet ifm. service er en original OSO reservedel.
- Enhver garantikostnad har blitt skriftlig godkjent av OSO før den påløper.
- Kjøpskvittering og/eller kvittering for installasjonen en vannprøve samt det defekte produktet blir gjort tilgjengelig for OSO på forespørsel.

Dersom ovenstående forutsetninger ikke etterfølges kan det resultere i at Produktet blir skadet og påfølgende vannlekkasje.

4. GARANTIEN DEKKER IKKE

Garantien dekker ikke:
Enhver form for feil eller kostnad som oppstår som følge av ukorrekt installasjon eller bruk manglende vedlikehold forsømmelse misbruk endring eller reparasjon utført på feil måte eller enhver feil som oppstår som følge av endring av produktet fra sin originale form.
Noen form for følgeskader eller indirekte tap som følge av Produktfeil eller manglende leveranse fra Produktet.
Enhver skade forårsaket av frost overtrykk overspenning tørrkoking eller klorbehandling.
Feil forbundet med stillestående vann dersom Produktet ikke har vært i bruk på > 60 dager i strekk.
Tilkoblet røropplegg eller utstyr tilkoblet Produktet.
Transportskader. Transportøren skal gjøres oppmerksom på slike skader ved mottak.
Kostnader som følge av at produktet ikke er enkelt tilgjengelig for service.

Denne garantien begrenser ikke Kjøpers lovbestemte rettigheter på noen måte.

5. PRODUKTANSVAR

Ved skader på eiendom som følge av en defekt på et produkt levert fra OSO Hotwater AS (produktansvar) er OSO kun ansvarlig etter lovens bestemmelser.

OSO HOTWATER

50 ÅR MED

MILJØBEVISSTHET

2. generasjon Braathen var en miljøforkjemper i hjertet og skapte det som skulle bli «Skandinavias mest miljøvennlige selskap» (SCANVAC-prisen). Etter 50 år med kontinuerlig innsats for miljøet tildelte den norske regjeringen (GRIP) OSO «Glassbjørnen» for sitt arbeid. Målet vårt forblir det samme – å ha så liten innvirkning som mulig på Moder Natur.

VI REDUSERER BRUKEN AV

ENERGI

Behovet for energi for en stadig voksende befolkning er en av de største utfordringene verden står overfor i dag. Vi som produsent av høykvalitets varmtvannsberedere jobber på flere fronter for å redusere energiforbruket i både bedrifter og for privatpersoner. Alle våre produkter er utviklet med tanke på så lavt energiforbruk som mulig.

Markedsledende varmtvannsberedere siden 1932

Patrick Fjeld
Oslo
Regionsansvarlig Øst
976 25 000
patrick.fjeld@osohotwater.com

Kjetil Alseth
Salgssjef prosjekt /
Regionsansvarlig Øst
916 38 518
kjetil.alseth@osohotwater.com

Kjell Guldseth
Trondheim
Regionsansvarlig Nord
900 66 160
kjell.guldseth@osohotwater.com

Fredrik Pedersen
Stavanger
Regionsansvarlig Syd
908 59 093
fredrik.pedersen@osohotwater.com

Christian Larsen
Bergen
Regionsansvarlig Vest
938 44 799
christian.larsen@osohotwater.com

Rune Korsbøen
Hokksund - Regionsansvarlig
BuVeTe og innlandet
916 38 516
rune.korsbøen@osohotwater.com

Ola Semb
Key Account Manager
Norge
916 38 519
ola.semb@ osohotwater.com

Sigurd Braathen
Sales Manager
Norge
988 88 889
sigurd.braathen@osohotwater.com

Ordrekontor: 477 02 824 - ordre@osohotwater.com

OSO HOTWATER AS INDUSTRIVEIEN 1 NO-3300 HOKKSUND
TEL.: +47 32 25 00 00 / E-POST: ORDRE@OSOHOTWATER.COM / WWW.OSOHOTWATER.NO